Haier
Soluções AVAC

PROJECTO HAIER 2024

MRV & CHILLERS





O VRF MAIS SOFISTICADO DO MERCADO

808 200 190
orcamentos@climasun.com

Descarregue os ficheiros BIM em
www.climasun.com

Haier
Soluções AVAC

Soluções MRV5-H

CONFORTO total...

Para todas as necessidades



MRV 5-H



. Aquecimento constante

. Boa performance mesmo com -27°C de temperatura exterior

. SCOP > 4.5

. Unidade Exterior até 110 Pa de Pressão Estática disponível

. Esterilização UV nas unidades de conduta e Easy MRV

. BMS Modbus com integração Standard

. Zigbee Controlo - Instalação Wireless (opcional)

CLIMASUN
AR CONDICIONADO & REFRIGERAÇÃO

Haier
Soluções AVAC

NOVIDADE





- Integração de Sistemas BMS
- Tecnologia Avançada
- Alta Eficiência

CLIMASUN
AR CONDICIONADO & REFRIGERAÇÃO

MRV 5

Tecnologia Avançada

Alta Eficiência

Super Conforto

Fácil Instalação

TECNOLOGIA AVANÇADA

Smart link (opcional)

Comunicação e conexão wireless entre unidades interiores.

- Fácil instalação e manutenção
- Configuração de rede automática
- Alta performance
- 30% Mais eficiente





TECNOLOGIA AVANÇADA

MRV5 DC INVERTER

Comprimento máx. total de 1000m, desnível máx. 110m

- Comprimento máx. total de 1000m
- Comprimento de tubagem single: Máx. 220m
- Desnível máximo entre U.I&U.E/ 90m (Condensadores a nível sup.) / 110m (Condensadores a nível inferior)
- Desnível máx entre U.I&UE 30m

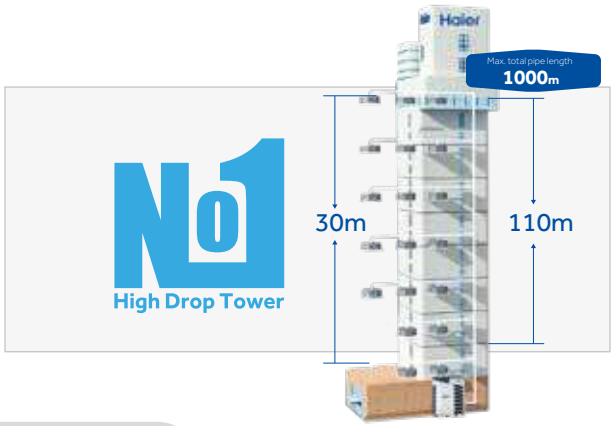

SUPER CONFORTO

Grande alcance de temperatura

A função de aquecimento pode actuar desde -23° C, sendo ainda mais potente nos meses de Inverno. Já a função de arrefecimento pode ser desempenhada até 50° C nos meses de Verão.



Vários Modos disponíveis para responder às diferentes necessidades

Modos de Funcionamento:
Prioridade ao Arrefec., Prioridade ao Aquec., Só Frio, Só Calor, e Prioridade VIP

7 Modos de Silêncio:
Noite e Modo Silent com 6 posições.

Controlo da Pressão Estática:
Baixa, Média e Alta Pressão Estática



Desenhado para uma pressão estática externa de 110Pa



Instalação com Conduta



A unidade exterior fica oculta dentro do edifício climatizando sem afectar a estética do mesmo





AV08IMVEVA
AV10IMVEVA
AV12IMVEVA
AV14IMVEVA
AV16IMVEVA

AV18IMVEVA
AV20IMVEVA
AV22IMVEVA
AV24IMVEVA
AV26IMVEVA



Modelo				AV08IMVEVA	AV10IMVEVA	AV12IMVEVA	AV14IMVEVA	AV16IMVEVA
	Combinação			/	/	/	/	/
				/	/	/	/	/
				/	/	/	/	/
				/	/	/	/	/
Capacidade	Capacidade		HP	8	10	12	14	16
	Arrefecimento		kW	25.2	28.0	33.5	40.0	45.0
	Aquecimento		kW	25.2	28.0	33.5	40.0	45.0
Parâmetros Eléctricos	Alimentação Eléctrica		Ph/V/Hz	3/380~415/50/60	3/380~415/50/60	3/380~415/50/60	3/380~415/50/60	3/380~415/50/60
	Arref.	Pot. Nominal - Entrada	kW	6.24	7.37	10.15	11.94	13.24
		Pot. Máx. - Entrada	kW	10.08	11.56	13.80	16.40	19.20
		Corrente Nominal	A	10.53	12.44	17.14	20.16	22.34
		Corrente Máx.	A	17.02	19.52	23.30	27.69	32.41
	Aquec.	Pot. Nominal - Entrada	kW	5.73	6.51	8.59	10.00	11.25
		Pot. Máx. - Entrada	kW	9.90	11.25	12.50	15.10	18.40
		Corrente Nominal	A	9.67	10.99	14.52	16.88	18.99
		Corrente Máx.	A	16.71	18.99	21.10	25.49	31.06
	SEER			7.25	7.09	6.69	6.60	6.36
	SCOP			4.41	4.31	4.31	4.12	4.05
	ηs,c		%	287	281	265	261	251
	ηs,h		%	173	169	169	162	159
Performance	Fluxo de Ar (H)		m³/h	11000	11000	12000	13500	13500
	Nível de Pressão Sonora (A)		dB(A)	56	56	59	59	60
Instalação	Dimensões (C/P/A)		mm	980/750/1690				
	Dimensões Embalagem (C/P/A)		mm	1070/850/1858				
	Peso Líq./ Peso Bruto		kg	224/250			244/270	
	Tipo de Compressor			DC INV. SCROLL	DC INV. SCROLL	DC INV. SCROLL	DC INV. SCROLL	DC INV. SCROLL
	Marca do Compressor			MITSUBISHI ELECTRIC	MITSUBISHI ELECTRIC	MITSUBISHI ELECTRIC	MITSUBISHI ELECTRIC	MITSUBISHI ELECTRIC
	Características do Compressor			1INV	1INV	1INV	1INV	1INV
	Tipo de Refrigerante			R410A	R410A	R410A	R410A	R410A
	Carga do Refrigerante		kg	8.5	8.5	8.5	10	10
	Diâmetro de Tubagem - Líquido		mm	9.52	9.52	12.7	12.7	12.7
	Diâmetro de Tubagem - Gás		mm	19.05	22.22	25.4	25.4	28.58
	Comp. Máx. de Tubagem - Total		m	1000	1000	1000	1000	1000
	Comp. Máx. de Tub. (Equivalente/Real)		m	260/220	260/220	260/220	260/220	260/220
	Desnível Máx. U.I. e U.E. (U.E. nível alto) *1		m	110/90	110/90	110/90	110/90	110/90
	Desnível Standard U.I. e U.E. (U.E. nível baixo) *2		m	50/40	50/40	50/40	50/40	50/40
	Desnível Máx. entre U.I. *3		m	30	30	30	30	30
	Desnível Standard entre U.I *4		m	18	18	18	18	18
	Pressão Estática		Pa	110	110	110	110	110
Tubagem	Taxa de Ligação		%	50~130	50~130	50~130	50~130	50~130
	Número Máx. de U.I.			13	16	20	24	27
Amp. de Funcionamento	Arrefecimento		°C	-5 a 80				
	Aquecimento		°C	-25 a 21				

Desnível Máx. entre U.I e U.E. *1 — Para desníveis entre UE e UI de 50 a 110m, contacte-nos.
Desnível Standard entre U.I. e U.E. *2 — Design e produção padrão na fábrica.
Desnível Máx. entre U.I. *3 — Para um desnível entre U.I. de 18 a 30m, contacte-nos.
Desnível Standard entre U.I. *4 — Design e produção padrão na fábrica.

*As especificações apresentadas são testadas sob condição nominal (Arrefecimento: Temp. interior 27°C DB/19°C WB; Temperatura exterior 35°C DB/24WB. Aquecimento: Temp. interior 20°C DB; Temp. exterior 7°C DB/6°CWB).

Os dados, imagens, produtos e referências neste catálogo poderão ser actualizados sem aviso prévio.



Obra Climasun: CNCVM Angola

Modelo				AV18IMVEVA	AV20IMVEVA	AV22IMVEVA	AV24IMVEVA	AV26IMVEVA
	Combinação			/	/	/	/	/
				/	/	/	/	/
				/	/	/	/	/
				/	/	/	/	/
Capacidade	Capacidade		HP	18	20	22	24	26
	Arrefecimento		kW	50.4	56.0	61.5	68.0	73.5
	Aquecimento		kW	50.4	56.0	61.5	68.0	73.5
Parâmetros Eléctricos	Alimentação Eléctrica		Ph/V/Hz	3/380~415/50/60	3/380~415/50/60	3/380~415/50/60	3/380~415/50/60	3/380~415/50/60
	Arref.	Pot. Nominal - Entrada	kW	15.60	16.62	20.16	22.67	36.75
		Pot. Máx. - Entrada	kW	21.40	25.10	28.50	29.10	37.80
		Corrente Nominal	A	26.34	28.05	34.06	38.28	59.24
		Corrente Máx.	A	36.13	42.37	48.11	49.13	61.91
	Aquec.	Pot. Nominal - Entrada	kW	13.19	14.66	18.64	19.43	26.25
		Pot. Máx. - Entrada	kW	17.70	22.70	25.50	26.50	30.40
		Corrente Nominal	A	22.27	24.75	31.49	32.80	45.68
		Corrente Máx.	A	29.88	38.32	43.05	44.74	51.32
	SEER			6.78	6.75	6.54	5.83	4.90
	SCOP			4.15	4.20	4.21	4.17	3.48
	ηs,c		%	268	267	259	230	193
	ηs,h		%	163	165	165	164	136
Performance	Fluxo de Ar (H)		m^3/h	17000	17000	18000	18000	19000
	Nível de Pressão Sonora (A)		dB(A)	61	61	61	62	62
Instalação	Dimensões (C/P/A)		mm	1410/750/1690				
	Dimensões Embalagem (C/P/A)		mm	1515/850/1858				
	Peso Líq./ Peso Bruto		kg	287/317	370/400			
	Tipo de Compressor			DC INV. SCROLL	DC INV. SCROLL	DC INV. SCROLL	DC INV. SCROLL	DC INV. SCROLL
	Marca do Compressor			MITSUBISHI ELECTRIC	MITSUBISHI ELECTRIC	MITSUBISHI ELECTRIC	MITSUBISHI ELECTRIC	MITSUBISHI ELECTRIC
	Características do Compressor			1INV	2INV	2INV	2INV	2INV
	Tipo de Refrigerante			R410A	R410A	R410A	R410A	R410A
	Carga do Refrigerante		kg	10	10	10	10	10
	Diâmetro de Tubagem - Líquido		mm	15.88	15.88	15.88	15.88	15.88
	Diâmetro de Tubagem - Gás		mm	28.58	28.58	28.58	28.58	28.58
	Comp. Máx. de Tubagem - Total		m	1000	1000	1000	1000	1000
	Comp. Máx. de Tub. (Equivalente/Real)		m	260/220	260/220	260/220	260/220	260/220
	Desnível Máx. U.I. e U.E. (U.E. nível alto) *1		m	110/90	110/90	110/90	110/90	110/90
	Desnível Standard U.I. e U.E. (U.E. nível baixo) *2		m	50/40	50/40	50/40	50/40	50/40
	Desnível Máx. entre U.I. *3		m	30	30	30	30	30
	Desnível Standard entre U.I *4		m	18	18	18	18	18
	Pressão Estática		Pa	110	110	110	110	110
Tubagem	Taxa de Ligação		%	50~130	50~130	50~130	50~130	50~130
	Número Máx. de U.I.			30	33	36	40	43
Amp.de Funcionamento	Arrefecimento		°C	-5 a 50				
	Aquecimento		°C	-23 a 21				

Desnível Máx. entre U.I e U.E. *1 Para desníveis entre UE e UI de 50 a 110m, contacte-nos.
Desnível Standard entre U.I. e U.E. *2 Design e produção padrão na fábrica.
Desnível Máx. entre U.I. *3 Para um desnível entre U.I. de 18 a 30m, contacte-nos.
Desnível Standard entre U.I. *4 Design e produção padrão na fábrica.

*As especificações apresentadas são testadas sob condição nominal (Arrefecimento: Temp. interior 27°C DB/19°C WB; Temperatura exterior 35°C DB/24WB. Aquecimento: Temp. interior 20°C DB; Temp. exterior 7°C DB/6°CWB).

DIMENSÕES

AV08IMVEVA AV10IMVEVA AV12IMVEVA AV14IMVEVA AV16IMVEVA

Unid:mm

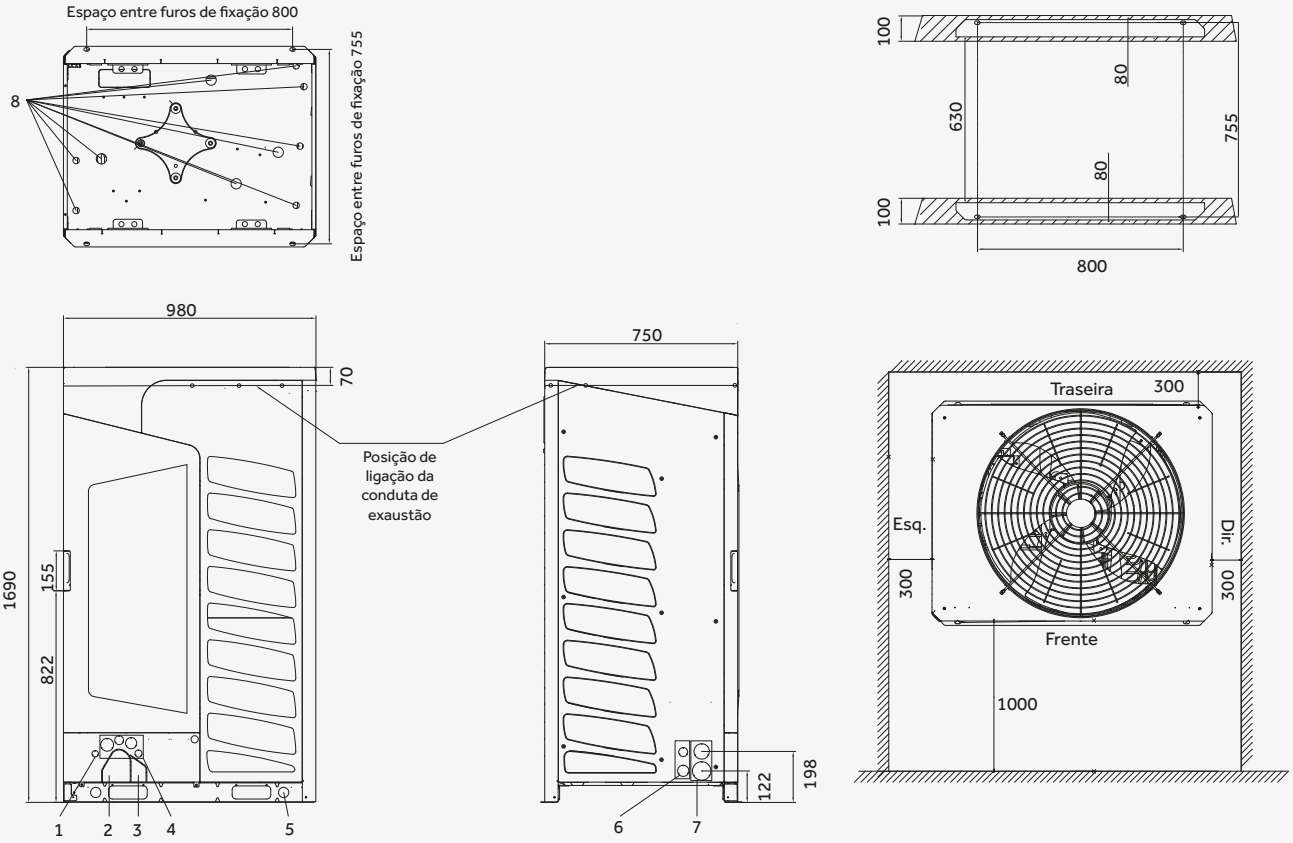

Nº	Nome	Observações
1	Reserva para cabos eléctricos Ø25	Utilize o tampão de borracha que vem com a máquina para proteção
2	Saída de tub.para sistema a 2 tubos	
3	Saída de tub.para sistema a 3 tubos	
4	Passagem de cabo de alimentação	Escolha o furo mais aproximado de acordo com o diâmetro do cabo de alimentação e utilize a baínha de proteção da linha que vem na máquina
5	Suporte para elevação	
6	Passagem para cabo de comunicação	
7	Saída da tubagem de refrigerante	
8	Drenagem de condensados	

Os dados, imagens, produtos e referências neste catálogo poderão ser actualizados sem aviso prévio.

DIMENSÕES

AV18IMVEVA AV20IMVEVA AV22IMVEVA AV24IMVEVA AV26IMVEVA

Unid:mm

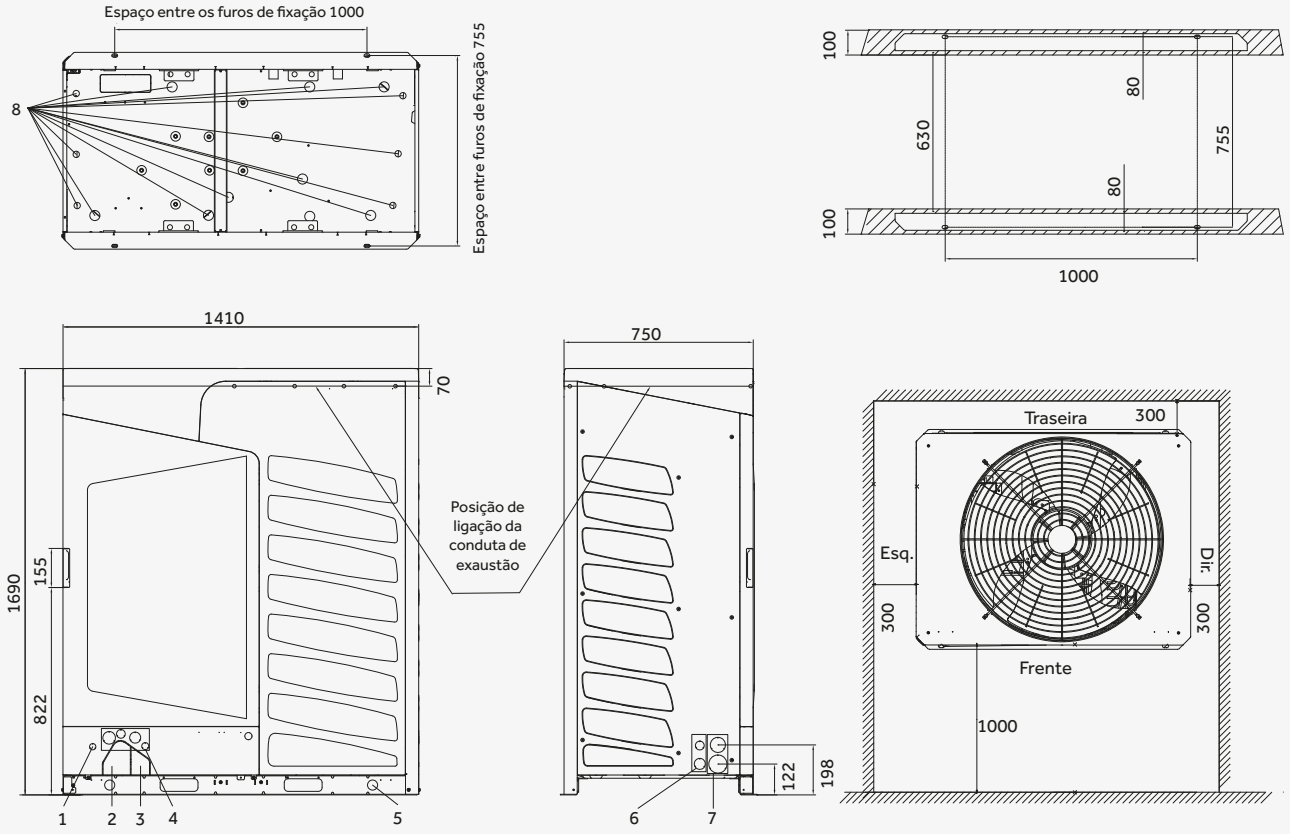

Nº	Nome	Observações
1	Reserva para cabos eléctricos Ø25	Utilize o tampão de borracha que vem com a máquina para proteção
2	Saída de tub.para sistema a 2 tubos	
3	Saída de tub.para sistema a 3 tubos	
4	Passagem de cabo de alimentação	Escolha o furo mais aproximado de acordo com o diâmetro do cabo de alimentação e utilize a baínha de proteção da linha que vem na máquina
5	Suporte para elevação	
6	Passagem para cabo de comunicação	
7	Saída da tubagem de refrigerante	
8	Drenagem de condensados	

MRV 5 - RC

Tecnologia Avançada

Gestão de Sistemas

Alta Eficiência

Fácil Instalação

GESTÃO DE SISTEMAS

O que é o VRF com Recuperação de Calor?

Um único modo de funcionamento para 1 sistema a 2 tubos do tipo bomba de calor.
O sistema de recuperação de calor a 3 tubos, permite aquecer e arrefecer várias unidades interiores simultaneamente graças à sua caixa de válvulas.

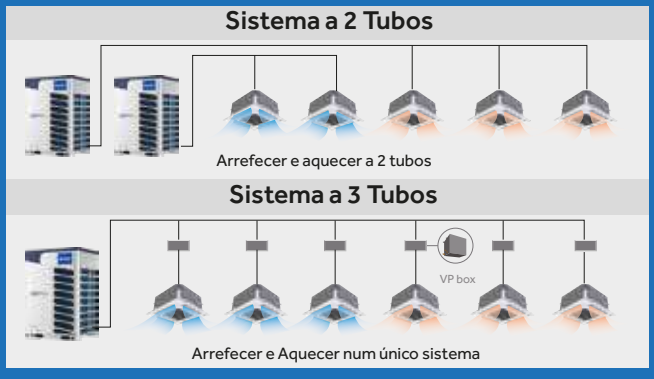

GESTÃO DE SISTEMAS

MRV5-RC DC INVERTER

Vários modos de funcionamento num único sistema

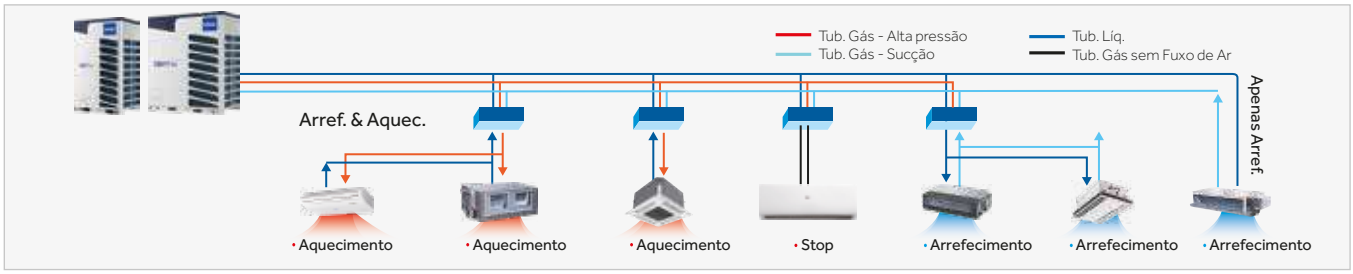

TECNOLOGIA AVANÇADA

Com uma grande capacidade Full DC Inverter, o MRV5-RC dispões de unidades single até 22HP e combinações até 88HP.



ALTA EFICIÊNCIA

Tecnologia FULL DC Inverter

A recuperação de calor de nova geração MRV, continua o legado de excelência dos MRV 5. Com compressor inverter DC completo, Motor ventilador DC Inverter, ventilador de grande diâmetro de 700 mm, novo permutador de calor de 4 vias. SEER até 7,05 (8HP) e mais eficiência, unidade Single até 22HP economiza espaço na instalação.

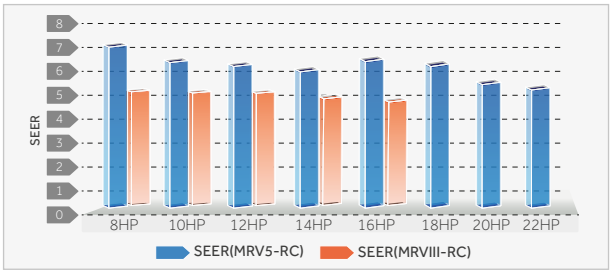

Tecnologia de Arrefecimento em 2 etapas

Arrefecimento do MRV5-RC em 2 etapas, o subarrefecimento vai até 30°C, o que melhora a capacidade de arrefecimento e aquecimento do sistema, reduzindo a perda de pressão e aperfeiçoando a capacidade da rede frigorífica.

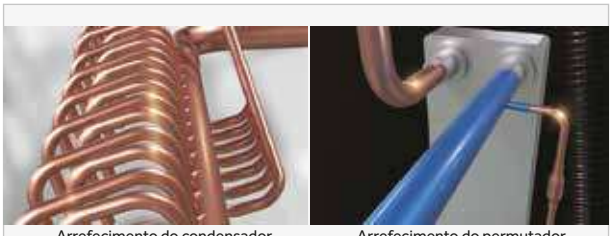

Arrefecimento do condensador

Arrefecimento do permutador de calor de placas

Sensores de Pressão Twin

Sensor de alta pressão utilizado para monitorizar em tempo real a variação de pressão, protegendo o MRV 5-RC contra o impacto das mudanças momentâneas de pressão. O sensor de baixa pressão é utilizado para feedback da pressão de evaporação em tempo real. Assim a nossa unidade adapta-se rapidamente à mudança da carga térmica do espaço a climatizar.

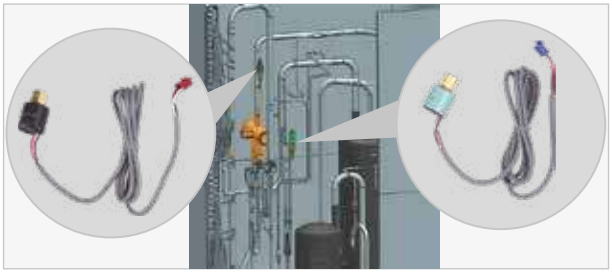





AV08IMVURA
AV10IMVURA
AV12IMVURA
AV14IMVURA

AV16IMVURA
AV18IMVURA
AV20IMVURA
AV22IMVURA



Modelo				AV08IMVURA	AV10IMVURA	AV12IMVURA	AV14IMVURA
	Combinação			/	/	/	/
				/	/	/	/
				/	/	/	/
				/	/	/	/
Capacidade	Capacidade		HP	8	10	12	14
	Arrefecimento		kW	22.4	28	33.5	40
	Aquecimento		kW	22.4	28	33.5	40
Parâmetros Eléctricos	Alimentação Eléctrica		Ph/V/Hz	3/380~415/50/60	3/380~415/50/60	3/380~415/50/60	3/380~415/50/60
	Arref.	Pot. Nominal - Entrada	kW	5.83	7.67	9.94	12.31
		Pot. Máx. - Entrada	kW	12.80	13.80	18.20	19.20
		Corrente Nominal	A	9.63	12.67	16.43	20.33
		Corrente Máx.	A	21.14	22.79	30.06	31.71
	Aquec.	Pot. Nominal - Entrada	kW	5.38	6.67	8.77	10.53
		Pot. Máx. - Entrada	kW	11.50	12.50	17.40	18.40
		Corrente Nominal	A	8.88	11.01	14.48	17.38
		Corrente Máx.	A	18.99	20.64	28.74	30.39
	SEER			6.12	6.68	6.46	6.37
	SCOP			3.82	3.94	3.99	3.86
	ηs.c		%	242	264	255	252
	ηs.h		%	150	155	157	151
Performance	Fluxo de Ar (H)		m^3/h	12000	12000	13500	13500
	Nível de Pressão Sonora (A)		dB(A)	57	58	60	61
Instalação	Dimensões (C/P/A)		mm	980/750/1690			
	Dimensões Embalagem (C/P/A)		mm	1070/850/1858			
	Peso Líq./ Peso Bruto		kg	246/271		257/282	
	Tipo de Compressor			DC INV. SCROLL	DC INV. SCROLL	DC INV. SCROLL	DC INV. SCROLL
	Marca do Compressor			MITSUBISHI ELECTRIC	MITSUBISHI ELECTRIC	MITSUBISHI ELECTRIC	MITSUBISHI ELECTRIC
	Características do Compressor			1INV	1INV	1INV	1INV
	Tipo de Refrigerante			R410A	R410A	R410A	R410A
	Carga do Refrigerante		kg	10	10	10	10
	Diâmetro de Tubagem - Líquido		mm	9.52	9.52	12.7	12.7
	Diâmetro de Tubagem - Gás		mm	19.05	22.22	25.4	25.4
	Diâmetro de Tubagem - Gás (Alto)		mm	19.05	19.05	22.22	22.22
	Comp. Máx. de Tubagem - Total		m	1000	1000	1000	1000
	Comp. Máx. de Tub. (Equivalente/Real)		m	260/220	260/220	260/220	260/220
	Desnível Máx. U.I. e U.E. (U.E. nível alto) *1		m	110/90	110/90	110/90	110/90
	Desnível Standard U.I. e U.E. (U.E. nível baixo) *2		m	50/40	50/40	50/40	50/40
	Desnível Máx. entre U.I. *3		m	30	30	30	30
	Desnível Standard entre U.I *4		m	18	18	18	18
	Pressão Estática		Pa	110	110	110	110
Tubagem	Taxa de Ligação		%	50~130	50~130	50~130	50~130
	Número Máx. de U.I.			13	16	20	24
Amp. de Funcionamento	Arrefecimento		°C	-5 a 50			
	Aquecimento		°C	-23 a 21			

Desnível Máx. entre U.I e U.E. *1 — Para desníveis entre UE e UI de 50 a 110m, contacte-nos.
Desnível Standard entre U.I. e U.E. *2 — Design e produção padrão na fábrica.
Desnível Máx. entre U.I. *3 — Para um desnível entre U.I. de 18 a 30m, contacte-nos.
Desnível Standard entre U.I. *4 — Design e produção padrão na fábrica.

*As especificações apresentadas são testadas sob condição nominal (Arrefecimento: Temp. interior 27°C DB/19°C WB; Temperatura exterior 35°C DB/24WB. Aquecimento: Temp. interior 20°C DB; Temp. exterior 7°C DB/6°CWB).

Os dados, imagens, produtos e referências neste catálogo poderão ser actualizados sem aviso prévio.



Modelo				AV16IMVURA	AV18IMVURA	AV20IMVURA	AV22IMVURA	AV24IMVURA
	Combinação			/	/	/	/	AV12IMVURA
				/	/	/	/	AV12IMVURA
				/	/	/	/	/
				/	/	/	/	/
Capacidade	Capacidade		HP	16	18	20	22	24
	Arrefecimento		kW	45	50	56	60	67.0
	Aquecimento		kW	45	50	56	60	67.0
Parâmetros Eléctricos	Alimentação Eléctrica		Ph/V/Hz	3/380-415/50/60	3/380-415/50/60	3/380-415/50/60	3/380-415/50/60	3/380-415/50/60
	Arref.	Pot. Nominal - Entrada	kW	13.93	16.13	17.23	20.00	19.88
		Pot. Máx. - Entrada	kW	25.10	28.50	32.00	33.00	36.400
		Corrente Nominal	A	23.01	26.64	28.46	33.03	32.83
		Corrente Máx.	A	41.45	47.07	52.85	54.50	60.11
	Aquec.	Pot. Nominal - Entrada	kW	11.39	13.70	15.77	17.91	17.54
		Pot. Máx. - Entrada	kW	22.70	25.50	29.40	30.40	34.800
		Corrente Nominal	A	18.81	22.62	26.05	29.58	28.97
		Corrente Máx.	A	37.49	42.11	48.55	50.21	57.472
	SEER			6.86	6.48	5.90	5.63	6.46
	SCOP			4.21	3.99	3.93	3.50	3.99
	ηs.c		%	271	256	233	222	255
	ηs.h		%	165	157	154	137	157
Performance	Fluxo de Ar (H)		m³/h	17000	17000	19000	19000	27000
	Nível de Pressão Sonora (A)		dB(A)	62	63	63	64	63
Instalação	Dimensões (C/P/A)		mm	1410/750/1690		1410/750/1690		980/750/1690+980/750/1690
	Dimensões Embalagem (C/P/A)		mm	1485/850/1858		1485/850/1858		1070/850/1858+1070/850/1858
	Peso Líq./ Peso Bruto		kg	366/395		375/404		246/271+246/271
	Tipo de Compressor			DC INV. SCROLL	DC INV. SCROLL	DC INV. SCROLL	DC INV. SCROLL	DC INV. SCROLL
	Marca do Compressor			MITSUBISHI ELECTRIC	MITSUBISHI ELECTRIC	MITSUBISHI ELECTRIC	MITSUBISHI ELECTRIC	MITSUBISHI ELECTRIC
	Características do Compressor			2INV	2INV	2INV	2INV	2INV
	Tipo de Refrigerante			R410A	R410A	R410A	R410A	R410A
	Carga do Refrigerante		kg	10	10	10	10	20
	Diâmetro de Tubagem - Líquido		mm	12.7	15.88	15.88	15.88	15.88
	Diâmetro de Tubagem - Gás		mm	28.58	28.58	28.58	28.58	28.58
	Diâmetro de Tubagem - Gás (Alto)		mm	25.4	25.4	25.4	25.4	25.4
	Comp. Máx. de Tubagem - Total		m	1000	1000	1000	1000	1000
	Comp. Máx. de Tub. (Equivalente/Real)		m	260/220	260/220	260/220	260/220	260/220
	Desnível Máx. U.I. e U.E. (U.E. nível alto) *1		m	110/90	110/90	110/90	110/90	110/90
	Desnível Standard U.I. e U.E. (U.E. nível baixo) *2		m	50/40	50/40	50/40	50/40	50/40
	Desnível Máx. entre U.I. *3		m	30	30	30	30	30
	Desnível Standard entre U.I *4		m	18	18	18	18	18
	Pressão Estática		Pa	110	110	110	110	110
Tubagem	Taxa de Ligação		%	50-130	50-130	50-130	50-130	50-130
	Número Máx. de U.I.			27	30	33	36	40
Amp. de Funcionamento	Arrefecimento		°C	-5 a 50				
	Aquecimento		°C	-23 a 21				

Desnível Máx. entre U.I e U.E. *1 Para desníveis entre UE e UI de 50 a 110m, contacte-nos.
Desnível Standard entre U.I. e U.E. *2 Design e produção padrão na fábrica.
Desnível Máx. entre U.I. *3 Para um desnível entre U.I. de 18 a 30m, contacte-nos.
Desnível Standard entre U.I. *4 Design e produção padrão na fábrica.

*As especificações apresentadas são testadas sob condição nominal (Arrefecimento: Temp. interior 27°C DB/19°C WB; Temperatura exterior 35°C DB/24WB. Aquecimento: Temp. interior 20°C DB; Temp. exterior 7°C DB/6°CWB).

DIMENSÕES

MRV5-RC DC INVERTER

AV08IMVURA AV10IMVURA AV12IMVURA AV14IMVURA AS24IMVURA

Unid:mm

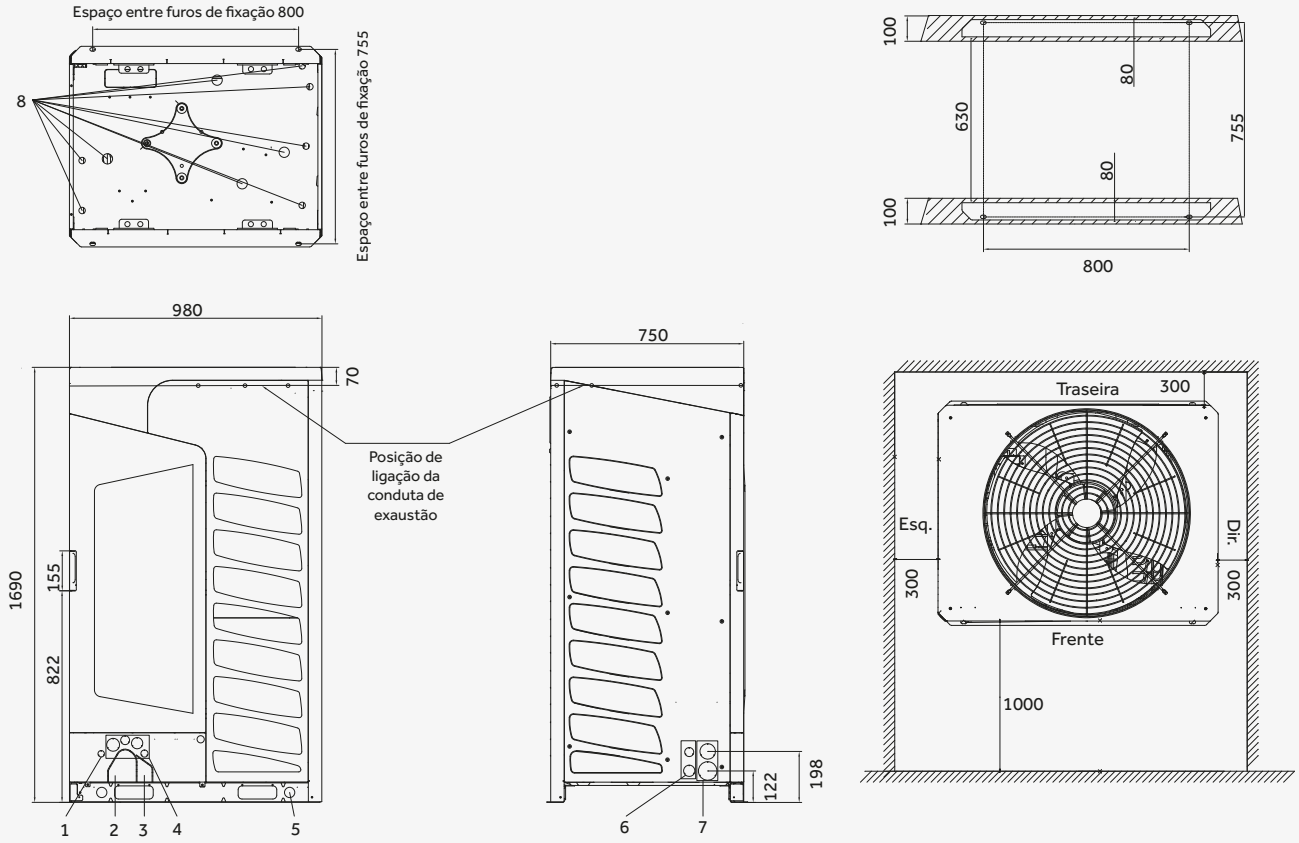

Nº	Nome	Observações
1	Reserva para cabos eléctricos Ø25	Utilize o tampão de borracha que vem com a máquina para proteção
2	Saída de tub.para sistema a 2 tubos	
3	Saída de tub.para sistema a 3 tubos	
4	Passagem de cabo de alimentação	Escolha o furo mais aproximado de acordo com o diâmetro do cabo de alimentação e utilize a baínha de proteção da linha que vem na máquina
5	Suporte para elevação	
6	Passagem para cabo de comunicação	
7	Saída da tubagem de refrigerante	
8	Drenagem de condensados	

Os dados, imagens, produtos e referências neste catálogo poderão ser actualizados sem aviso prévio.

DIMENSÕES

AV16IMVURA AV18IMVURA AV20IMVURA AV22IMVURA

Unid:mm

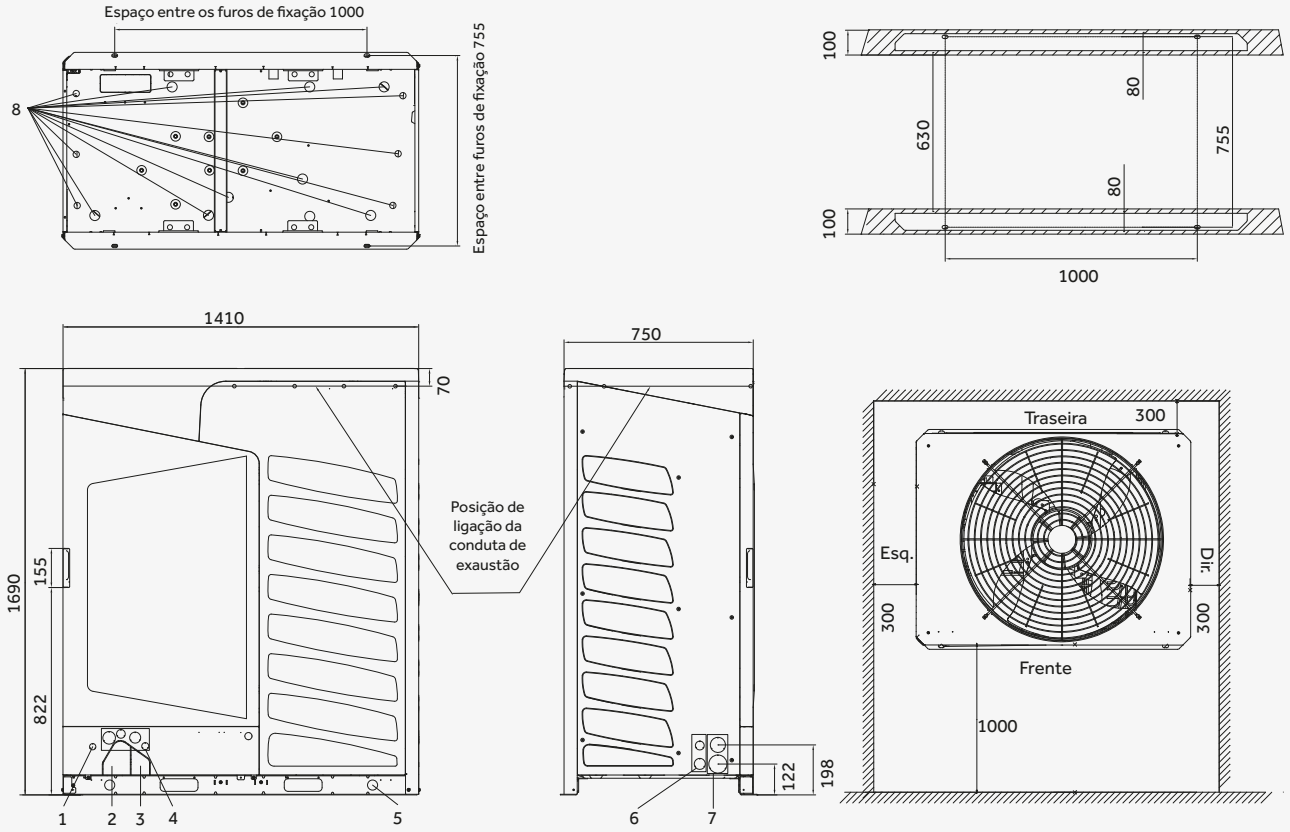

Nº	Nome	Observações
1	Reserva para cabos eléctricos Ø25	Utilize o tampão de borracha que vem com a máquina para proteção
2	Saída de tub.para sistema a 2 tubos	
3	Saída de tub.para sistema a 3 tubos	
4	Passagem de cabo de alimentação	Escolha o furo mais aproximado de acordo com o diâmetro do cabo de alimentação e utilize a baínha de proteção da linha que vem na máquina
5	Suporte para elevação	
6	Passagem para cabo de comunicação	
7	Saída da tubagem de refrigerante	
8	Drenagem de condensados	

MRV5-H

Alta Eficiência

Super Conforto

Super Prático

SUPER EFICIENTE

Tecnologia de arrefecimento da PCB por supercondução

A Tecnologia inovadora criada pela Haier, utilizando um supercondutor para a dissipação de calor da PCB, por permuta térmica com o refrigerante, 100 vezes mais eficiente de que o cobre, sem necessidade de carga adicional de refrigerante no sistema e não introduzindo perdas de carga adicionais ao circuito frigorífico.





SUPER CONFORTO

Tecnologia de Aquecimento Contínuo - Constant Heating

Tecnologia de descongelação inteligente mantendo o funcionamento em aquecimento contínuo.



Controlo de Temperatura com precisão até ±0.5°C

Com os sensores twin EEVS, o volume de refrigerante é ajustado automaticamente para regular com precisão a temperatura desejada e melhorar o conforto no interior.



Amplitude de Funcionamento

Arrefecimento: De -5°C até 52°C
Aquecimento: De -27°C até 21°C







AV08NMVETA
AV10NMVETA
AV12NMVETA
AV14NMVETA
AV16NMVETA

AV18NMVETA
AV20NMVETA
AV22NMVETA
AV24NMVETA
AV26NMVETA



Modelo				AV08NMVETA	AV10NMVETA	AV12NMVETA	AV14NMVETA	AV16NMVETA
	Combinação			/	/	/	/	/
				/	/	/	/	/
				/	/	/	/	/
				/	/	/	/	/
Capacidade	Capacidade		HP	8	10	12	14	16
	Arrefecimento		kW	25.2	28.0	33.5	40.0	45.0
	Aquecimento		kW	25.2	28.0	33.5	40.0	45.0
Parâmetros Eléctricos	Alimentação Eléctrica		Ph/V/Hz	3/380~415/50/60	3/380~415/50/60	3/380~415/50/60	3/380~415/50/60	3/380~415/50/60
	Arref.	Pot. Nominal - Entrada	kW	6.24	7.37	10.15	11.94	13.24
		Pot. Máx. - Entrada	kW	10.53	12.44	17.14	20.16	22.34
		Corrente Nominal	A	14.30	15.10	16.32	17.58	20.69
		Corrente Máx.	A	23.81	25.14	27.17	29.27	34.50
	Aquec.	Pot. Nominal - Entrada	kW	7.25	7.09	6.69	6.60	6.36
		Pot. Máx. - Entrada	kW	287	281	265	261	251
		Corrente Nominal	A	5.56	6.32	8.33	9.71	10.92
		Corrente Máx.	A	9.39	10.67	14.07	16.39	18.44
	SEER			11.69	12.19	12.69	16.10	19.56
	SCOP			19.47	20.30	21.13	26.81	32.57
	ηs,c		%	4.41	4.31	4.31	4.12	4.05
	ηs,h		%	173	169	169	162	159
Performance	Fluxo de Ar (H)		m³/h	11000	11000	12000	13500	13500
	Nível de Pressão Sonora (A)		dB(A)	56	56	59	59	60
Instalação	Dimensões (C/P/A)		mm	980/750/1690				
	Dimensões Embalagem (C/P/A)		mm	1070/850/1858				
	Peso Líq./ Peso Bruto		kg	255/280				
	Tipo de Compressor			DC INV. SCROLL	DC INV. SCROLL	DC INV. SCROLL	DC INV. SCROLL	DC INV. SCROLL
	Marca do Compressor			MITSUBISHI ELECTRIC	MITSUBISHI ELECTRIC	MITSUBISHI ELECTRIC	MITSUBISHI ELECTRIC	MITSUBISHI ELECTRIC
	Características do Compressor			1INV	1INV	1INV	1INV	1INV
	Tipo de Refrigerante			R410A	R410A	R410A	R410A	R410A
	Carga do Refrigerante		kg	10	10	10	10	10
	Diâmetro de Tubagem - Líquido		mm	9.52	9.52	12.7	12.7	12.7
	Diâmetro de Tubagem - Gás		mm	19.05	22.22	25.4	25.4	28.58
	Comp. Máx. de Tubagem - Total		m	1000	1000	1000	1000	1000
	Comp. Máx. de Tub. (Equivalente/Real)		m	260/220	260/220	260/220	260/220	260/220
	Desnível Máx. U.I. e U.E. (U.E. nível alto) *1		m	110/90	110/90	110/90	110/90	110/90
	Desnível Standard U.I. e U.E. (U.E. nível baixo) *2		m	50/40	50/40	50/40	50/40	50/40
	Desnível Máx. entre U.I. *3		m	30	30	30	30	30
	Desnível Standard entre U.I *4		m	18	18	18	18	18
	Pressão Estática		Pa	110	110	110	110	110
Tubagem	Taxa de Ligação		%	50~130	50~130	50~130	50~130	50~130
	Número Máx. de U.I.			13	16	20	24	27
Amp.de Funcionamento	Arrefecimento		°C	-5 a 52				
	Aquecimento		°C	-27 a 21				

Desnível Máx. entre U.I e U.E. *1 — Para desníveis entre UE e UI de 50 a 110m, contacte-nos.
Desnível Standard entre U.I. e U.E. *2 — Design e produção padrão na fábrica.
Desnível Máx. entre U.I. *3 — Para um desnível entre U.I. de 18 a 30m, contacte-nos.
Desnível Standard entre U.I. *4 — Design e produção padrão na fábrica.

*As especificações apresentadas são testadas sob condição nominal (Arrefecimento: Temp. interior 27°C DB/19°C WB; Temperatura exterior 35°C DB/24WB. Aquecimento: Temp. interior 20°C DB; Temp. exterior 7°C DB/6°CWB).

Os dados, imagens, produtos e referências neste catálogo poderão ser actualizados sem aviso prévio.



Modelo				AV18NMVETA	AV20NMVETA	AV22NMVETA	AV24NMVETA	AV26NMVETA
	Combinação			/	/	/	/	/
				/	/	/	/	/
				/	/	/	/	/
				/	/	/	/	/
Capacidade	Capacidade		HP	18	20	22	24	26
	Arrefecimento		kW	50.4	56.0	61.5	68.0	73.5
	Aquecimento		kW	50.4	56.0	61.5	68.0	73.5
	Alimentação Eléctrica		Ph/V/Hz	3/380~415/50/60	3/380~415/50/60	3/380~415/50/60	3/380~415/50/60	3/380~415/50/60
Parâmetros Eléctricos	Arref.	Pot. Nominal - Entrada	kW	15.60	16.62	20.16	22.67	36.75
		Pot. Máx. - Entrada	kW	26.34	28.05	34.03	37.65	59.24
		Corrente Nominal	A	25.90	28.91	31.82	32.81	37.80
		Corrente Máx.	A	40.30	46.30	51.91	54.12	61.91
	Aquec.	Pot. Nominal - Entrada	kW	6.78	6.75	6.54	5.83	4.90
		Pot. Máx. - Entrada	kW	268	267	259	230	193
		Corrente Nominal	A	12.81	14.23	18.09	18.86	25.52
		Corrente Máx.	A	21.62	24.03	30.54	31.84	43.08
	SEER			21.93	24.70	25.69	30.40	32.45
	SCOP			36.51	41.13	42.78	50.62	54.03
	ηs,c		%	4.15	4.20	4.21	4.17	3.50
	ηs,h		%	163	165	165	164	137
Performance	Fluxo de Ar (H)		m^3/h	17000	17000	18000	18000	19000
	Nível de Pressão Sonora (A)		dB(A)	61	61	61	62	62
	Dimensões (C/P/A)		mm	1410/750/1690				
	Dimensões Embalagem (C/P/A)		mm	1515/850/1858				
	Peso Líq./ Peso Bruto		kg	385/410				
Instalação	Tipo de Compressor			DC INV. SCROLL	DC INV. SCROLL	DC INV. SCROLL	DC INV. SCROLL	DC INV. SCROLL
	Marca do Compressor			MITSUBISHI ELECTRIC	MITSUBISHI ELECTRIC	MITSUBISHI ELECTRIC	MITSUBISHI ELECTRIC	MITSUBISHI ELECTRIC
	Características do Compressor			2INV	2INV	2INV	2INV	2INV
	Tipo de Refrigerante			R410A	R410A	R410A	R410A	R410A
	Carga do Refrigerante		kg	10	10	10	10	10
	Diâmetro de Tubagem - Líquido		mm	15.88	15.88	15.88	15.88	15.88
	Diâmetro de Tubagem - Gás		mm	28.58	28.58	28.58	28.58	28.58
	Comp. Máx. de Tubagem - Total		m	1000	1000	1000	1000	1000
	Comp. Máx. de Tub. (Equivalente/Real)		m	260/220	260/220	260/220	260/220	260/220
	Desnível Máx. U.I. e U.E. (U.E. nível alto) *1		m	110/90	110/90	110/90	110/90	110/90
	Desnível Standard U.I. e U.E. (U.E. nível baixo) *2		m	50/40	50/40	50/40	50/40	50/40
	Desnível Máx. entre U.I. *3		m	30	30	30	30	30
	Desnível Standard entre U.I *4		m	18	18	18	18	18
	Pressão Estática		Pa	110	110	110	110	110
Tubagem	Taxa de Ligação		%	50~130	50~130	50~130	50~130	50~130
	Número Máx. de U.I.			30	33	36	40	43
Amp.de Funcionamento	Arrefecimento		°C	-5 a 52				
	Aquecimento		°C	-27 a 21				

Desnível Máx. entre U.I e U.E. *1 Para desníveis entre UE e UI de 50 a 110m, contacte-nos.
Desnível Standard entre U.I. e U.E. *2 Design e produção padrão na fábrica.
Desnível Máx. entre U.I. *3 Para um desnível entre U.I. de 18 a 30m, contacte-nos.
Desnível Standard entre U.I. *4 Design e produção padrão na fábrica.

*As especificações apresentadas são testadas sob condição nominal (Arrefecimento: Temp. interior 27°C DB/19°C WB; Temperatura exterior 35°C DB/24WB. Aquecimento: Temp. interior 20°C DB; Temp. exterior 7°C DB/6°CWB).

DIMENSÕES

AV08NMVETA AV10NMVETA AV12NMVETA AV14NMVETA AV16NMVETA

Unid:mm

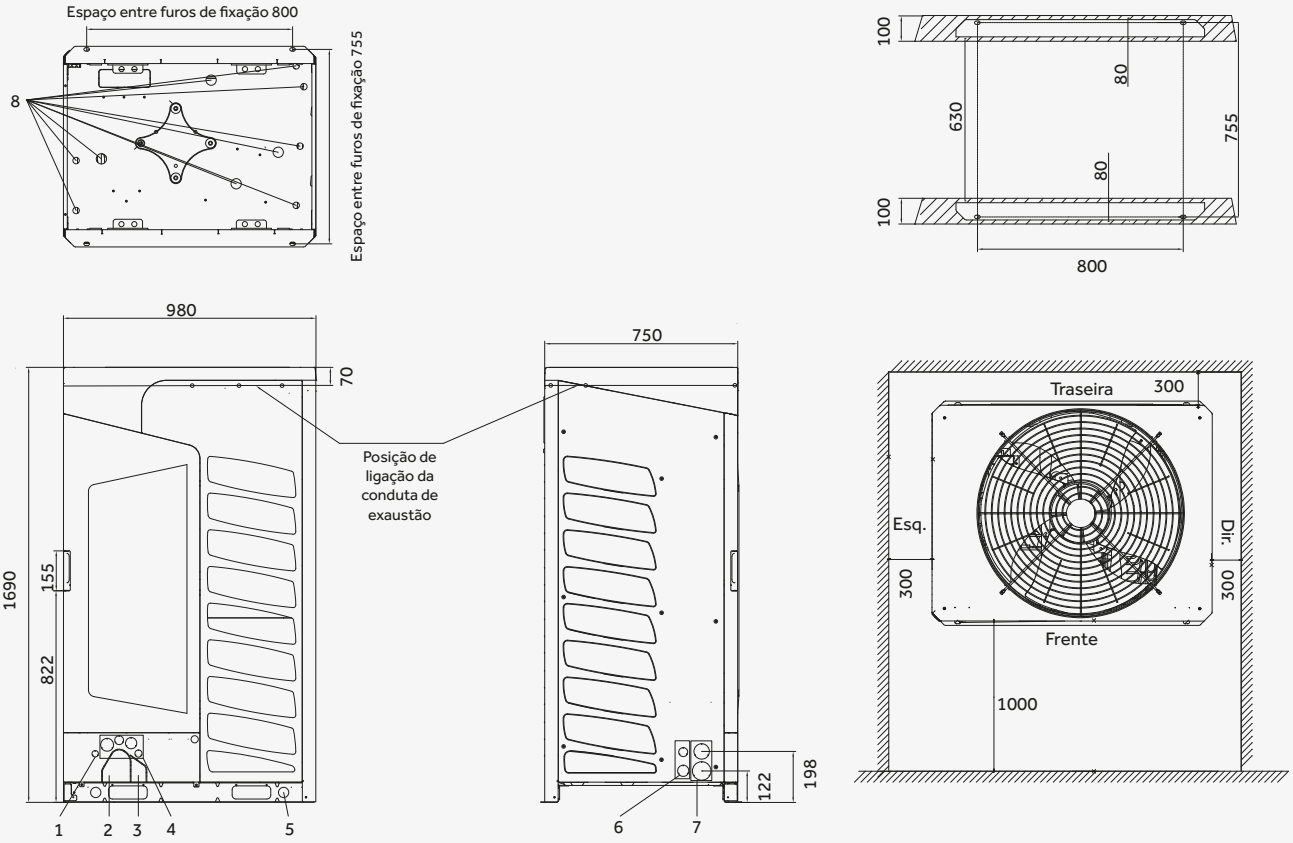

Nº	Nome	Observações
1	Reserva para cabos eléctricos Ø25	Utilize o tampão de borracha que vem com a máquina para proteção
2	Saída de tub.para sistema a 2 tubos	
3	Saída de tub.para sistema a 3 tubos	
4	Passagem de cabo de alimentação	Escolha o furo mais aproximado de acordo com o diâmetro do cabo de alimentação e utilize a baínha de proteção da linha que vem na máquina
5	Suporte para elevação	
6	Passagem para cabo de comunicação	
7	Saída da tubagem de refrigerante	
8	Drenagem de condensados	

Os dados, imagens, produtos e referências neste catálogo poderão ser actualizados sem aviso prévio.

DIMENSÕES

AV18NMVETA AV20NMVETA AV22NMVETA AV24NMVETA AV26NMVETA

Unid:mm

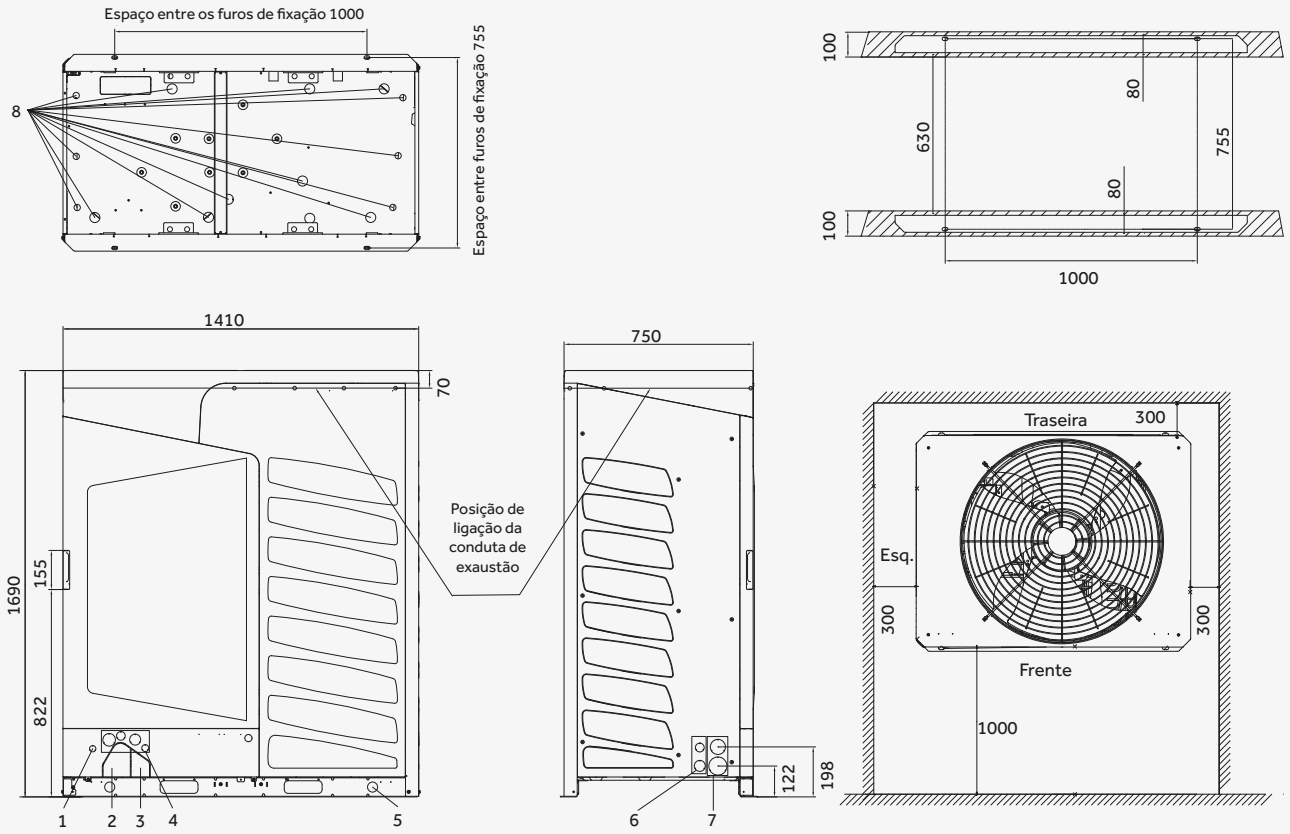

Nº	Nome	Observações
1	Reserva para cabos eléctricos Ø25	Utilize o tampão de borracha que vem com a máquina para proteção
2	Saída de tub.para sistema a 2 tubos	
3	Saída de tub.para sistema a 3 tubos	
4	Passagem de cabo de alimentação	Escolha o furo mais aproximado de acordo com o diâmetro do cabo de alimentação e utilize a baínha de proteção da linha que vem na máquina
5	Suporte para elevação	
6	Passagem para cabo de comunicação	
7	Saída da tubagem de refrigerante	
8	Drenagem de condensados	

MRV IS II

Tecnologia Avançada

Alta Eficiência

Super Conforto

Fácil Instalação

Alta Rentabilidade

TECNOLOGIA AVANÇADA

Líder em Tecnologia (4-6HP)

•A tecnologia de super-arrefecimento de 2 etapas, aumenta a eficiência em 9% (duplo ventilador).
•Maximiza 30°C em subarrefecimento e aumenta a capacidade de arrefecimento em 46%.





FÁCIL INSTALAÇÃO

MRV S II

1 **"4 " Suportes**
Fácil de transportar

2 **Painel Digital de teste "888"**
Toda a informação e código de erro podem ser verificados no ecrã de "888" de fácil utilização

3 **Conexão de Tubagens por "4 vias"**
4-Vias para ligação da tubagem frigorífica (frente, trás, esquerda e direita), fácil de aceder e instalar.



Descarga frontal compacta - 30Pa



Comprimento e Desnível de Tubagem

- Comprimento total: 300m.
- Comp. de tubagem single: Máx.175m.
- Desde o condensador até à primeira forquilha: 135m.
- Da 1ª forquilha ao evaporador mais distante: 40m.
- Desnível: 50m (U.E superior) /40m (U.E inferior).
- Desnível entre unidades interiores: 15m.



Válvula de Serviço para Carga e Recuperação de Refrigerante



Painel de Display de Parâmetros

Painel display na lateral com os parâmetros originais. Os parâmetros podem ser visualizados ao abrir a tampa protectora para manutenção, e evita remover a placa de reparação.



Fácil Manutenção e Controlo

A caixa de controlo à frente reserva espaço de 108mm entre a caixa de controlo e o painel de topo, para uma fácil manutenção da caixa de controlo do topo.
Fácil de abrir para manutenção(8/10/12HP).

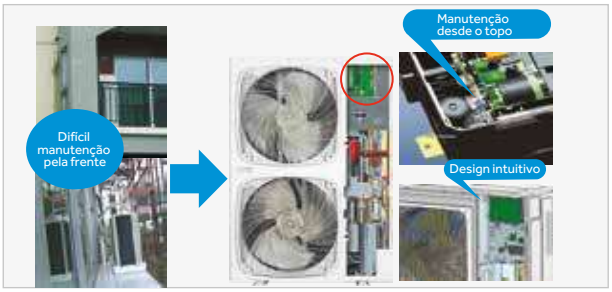

MRV S II



AU032FSEUA
AU042FNERA
AU052FNERA



Modelo			AU032FSEUA	AU042FNERA	AU052FNERA
Capacidade (1)	Capacidade	HP	3	4	5
	Arrefecimento	kW	8.0	12.1	14.0
	Aquecimento	kW	9.5	12.1	14.0
	Aquecimento (Máx,)	kW	-	14.0	15.5
	SEER	/	3.97	4.90	4.85
	η s,c	%	-	193	191
	SCOP	/	3.25	3.50	3.55
	η s,h	%	-	137	139
Parâmetros Eléctricos	Alimentação Eléctrica	Ph/V/Hz	1/220-230/50/60	1/220-240/50/60	1/220-240/50/60
	Potência Nominal Entrada (Arref.)	kW	2.2	4.25	5.00
	Potência Nominal Entrada (Aquec.)	kW	2.2	4.10	4.83
Dimensões	Dimensão (C/P/A)	mm	920/372/756	950/370/965	950/370/965
	Dimensão Embalagem (C/P/A)	mm	1036/478/820	1010/458/990	1010/458/990
Peso	Peso Líq/ Peso Bruto	kg	61/67	90/102	90/102
Compressor	Tipo de Compressor	/	Rotary	Rotary	Rotary
	Motor Power	W	1960	4130	4130
	Características do Compressor	/	1 INVT	1 INVT	1 INVT
Ventilador	Fluxo de Ar (A)	m^3/h	4500	5400	5400
Nível Pressão Sonora	Arrefecimento	dB(A)	50	58	60
	Aquecimento	dB(A)	61	60	62
Refrigerante	Tipo	/	R410A	R410A	R410A
	Carga	kg	2.1	3.3	3.3
Tubagem	Tubagem Refrigerante - Líq	mm	9.52	9.52	9.52
	Tubagem Refrigerante - Gás	mm	15.88	15.88	15.88
	Comp. Total Tubagem	m	120	120	120
	Comp. Máx. Tubagem (Equivalente/Actual)	m	70	70/60	70/60
	Desnível Máx. (U.E. nível alto)	m	30/20	30/20	30/20
	Desnível Máx. (U.E. nível baixo)	m	10	10	10
	Taxa de Ligação	%	50~130	50~130	50~130
	Número Máx. de Unid. Interiores	/	4	7	8
Amplitude de Funcionamento	Arrefecimento	°C	-5 a 50	-5 a 50	-5 a 50
	Aquecimento	°C	-20 a 27	-15 a 21	-15 a 21

(1) Todas as especificações são testadas em condições nominais de acordo com as condições Eurovent (No arrefecimento, a temperatura interior é de 27°C DB/19°C WB; Temperatura exterior 35°C DB/24°C WB; No aquecimento, a temperatura interior é 20°C DB, temperatura exterior é 7°C DB/6°C WB).

MRV S II



AU042FPERA
AU052FPERA
AU062FPERA
AU04IFPERA
AU05IFPERA
AU06IFPERA



Modelo			AU042FPERA	AU052FPERA	AU062FPERA
Capacidade[1]	Capacidade	HP	4	5	6
	Arrefecimento	kW	12.1	14	15.5
	Aquecimento	kW	12.1	14	15.5
	SEER	/	6.82	6.65	6.80
	η s,c	%	270	263	269
	SCOP	/	4.05	4.11	4.05
	η s,h	%	159	161	159
Parâmetros Eléctricos	Alimentação Eléctrica	Ph/V/Hz	1/220-240/50/60	1/220-240/50/60	1/220-240/50/60
	Potência Nominal Ent. (Arref)	kW	3.61	4.33	5.17
	Potência Nominal Ent. (Aquec.)	kW	3.23	3.76	5.00
Dimensões	Dimensão (C/P/A)	mm	950/370/1350	950/370/1350	950/370/1350
	Dimensão Embalagem (C/P/A)	mm	1023/483/1492	1023/483/1492	1023/483/1492
Peso	Peso Líq./ Peso Bruto	kg	108/123	108/123	108/123
Compressor	Tipo Compressor	/	Rotary	Rotary	Rotary
	Potência do Motor	W	4130	4130	4130
	Características do Compressor	/	1 INVT	1 INVT	1 INVT
Ventilador	Fluxo de Ar (A)	m^3/h	7200	7200	7200
Nível de Pressão Sonora	Arrefecimento	dB(A)	57	58	59
	Aquecimento	dB(A)	57	58	59
Refrigerante	Tipo	/	R410A	R410A	R410A
	Carga	kg	4	4	4
Tubagem	Diâmetro Tub. - Líq.	mm	9.52	9.52	9.52
	Diâmetro Tub. - Gás	mm	15.88	15.88	15.88
	ComprimetoTotal Tub.	m	300	300	300
	Comp. Máx. de Tubagem (Equivalente/Actual)	m	175/150	175/150	175/150
	Desnível Máx. (U.E. nível alto)	m	50/40	50/40	50/40
	Desnível Máx. (U.E. nível baixo)	m	15	15	15
	Taxa de Ligação	%	50-130	50-130	50-130
	Número Máx de U.I.	/	8	10	13
Amplitude de Funcionamento	Arrefecimento	°C	-5 a 50	-5 a 50	-5 a 50
	Aquecimento	°C	-20 a 27	-20 a 27	-20 a 27

MRV S II



AU042FPERA
AU052FPERA
AU062FPERA
AU04IFPERA
AU05IFPERA
AU06IFPERA



Modelo			AU04IFPERA	AU05IFPERA	AU06IFPERA
Capacidade[1]	Capacidade	HP	4	5	6
	Arrefecimento	kW	12.1	14	15.5
	Aquecimento	kW	12.1	14	15.5
	SEER	/	6.82	6.65	6.80
	η s,c	%	270	263	269
	SCOP	/	4.05	4.11	4.05
	η s,h	%	159	161	159
Parâmetros Eléctricos	Alimentação Eléctrica	Ph/V/Hz	3/380-415/50/60	3/380-415/50/60	3/380-415/50/60
	Potência Nominal Ent. (Arref)	kW	3.61	4.33	5.17
	Potência Nominal Ent. (Aquec.)	kW	3.23	3.76	5.00
Dimensões	Dimensão (C/P/A)	mm	950/370/1350	950/370/1350	950/370/1350
	Dimensão Embalagem (C/P/A)	mm	1023/483/1492	1023/483/1492	1023/483/1492
	Peso Líq./ Peso Bruto	kg	108/123	108/123	108/123
Compressor	Tipo Compressor	/	Rotary	Rotary	Rotary
	Potência do Motor	W	4060	4060	4060
	Características do Compressor	/	1 INVT	1 INVT	1 INVT
Ventilador	Fluxo de Ar (A)	m^3/h	7200	7200	7200
Nível de Pressão Sonora	Arrefecimento	dB(A)	57	58	59
	Aquecimento	dB(A)	57	58	59
Refrigerante	Tipo	/	R410A	R410A	R410A
	Carga	kg	4	4	4
Tubagem	Diâmetro Tub. - Líq.	mm	9.52	9.52	9.52
	Diâmetro Tub. - Gás	mm	15.88	15.88	15.88
	ComprimetoTotal Tub.	m	300	300	300
	Comp. Máx. de Tubagem (Equivalente/Actual)	m	175/150	175/150	175/150
	Desnível Máx. (U.E. nível alto)	m	50/40	50/40	50/40
	Desnível Máx. (U.E. nível baixo)	m	15	15	15
	Taxa de Ligação	%	50-130	50-130	50-130
	Número Máx de U.I.	/	8	10	13
Amplitude de Funcionamento	Arrefecimento	°C	-5 a 50		
	Aquecimento	°C	-20 a 27		

(1) Todas as especificações são testadas em condições nominais de acordo com as condições Eurovent (No arrefecimento, a temperatura interior é de 27°C DB/19°C WB; Temperatura exterior 35°C DB/24°C WB; No aquecimento, a temperatura interior é 20°C DB, temperatura exterior é 7°C DB/6°C WB)

Os dados, imagens, produtos e referências neste catálogo poderão ser actualizados sem aviso prévio.

MRV S II



AU08NFKERA
AU10NFKERA
AU12NFKERA



Modelo			AU08NFKERA	AU10NFKERA	AU12NFKERA
Capacidade[1]	Capacidade	HP	8HP	10HP	12HP
	Arrefecimento	kW	22.6	28	31.5
	Aquecimento	kW	22.6	30.5	31.5
	Aquecimento (Máx.)	kW	25	32	35
	SEER	/	7.67	7.65	7.47
	η s,c	%	304	303	296
	SCOP	/	4.05	4.16	4.21
	η s,h	%	159	163.4	165.4
Parâmetros Eléctricos	Alimentação Eléctrica	Ph/V/Hz	3/380~415/50/60	3/380~415/50/60	3/380~415/50/60
	Potência Nominal (Arref.)	kW	6.95	8.67	11.52
	Potência Nominal (Aquec.)	kW	5.79	8.03	8.49
Dimensões	Dimensões (C/P/A)	mm	1050/400/1636	1050/400/1636	1050/400/1636
	Dimensões Embalagem (C/P/A)	mm	1150/510/1790	1150/510/1790	1150/510/1790
Peso	Peso Líq./ Peso Bruto	kg	149/168	149/168	149/168
Compressor	Tipo Compressor	/	Inverter Twin Rotary	Inverter Twin Rotary	Inverter Twin Rotary
	Potência Motor	W	6270	6270	6270
	Características do Compressor	/	1 INVT	1 INVT	1 INVT
Ventilador	Fluxo de Ar (A)	m^3/h	10000	10000	10000
Nível de Pressão Sonora	Arrefecimento	dB(A)	63	64	65
	Aquecimento	dB(A)	65	66	67
Refrigerante	Tipo	/	R410A	R410A	R410A
	Carga	kg	5.1	5.1	5.1
Tubagem	Diâmetro Tubagem - Líq.	mm	9.52	9.52	12.7
	Diâmetro Tubagem - Gás	mm	19.05	22.22	25.4
	Comprimento Total Tubagem	m	300	300	300
	Comprimento Máx. Tub. (Equivalente/Actual)	m	175/150	175/150	175/150
	Desnível Máx. entre U.I. e U.E. (cima/ baixo)	m	50	50	50
	Desnível Máx. entre U.I. e U.I.	m	15	15	15
	Taxa de Ligação	%	50~130	50~130	50~130
	Número Máx. de U.I.	/	13	16	19
Amplitude de Funcionamento	Arrefecimento	°C	-5 a 48		
	Aquecimento	°C	-20 a 27		

(1) Todas as especificações são testadas em condições nominais de acordo com as condições Eurovent (No arrefecimento, a temperatura interior é de 27°C DB/19°C WB; Temperatura exterior 35°C DB/24°C WB; No aquecimento, a temperatura interior é 20°C DB, temperatura exterior é 7°C DB/6°C WB)

DIMENSÕES

MRV S II

AU042FNERA AU052FNERA

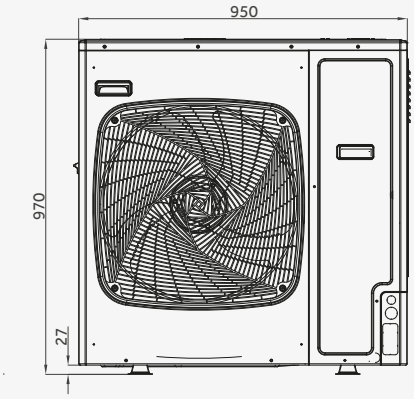

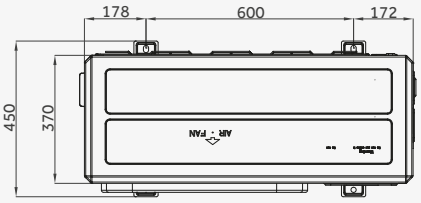

AU042FPERA AU052FPERA AU062FPERA AU04IFPERA AU05IFPERA AU06IFPERA

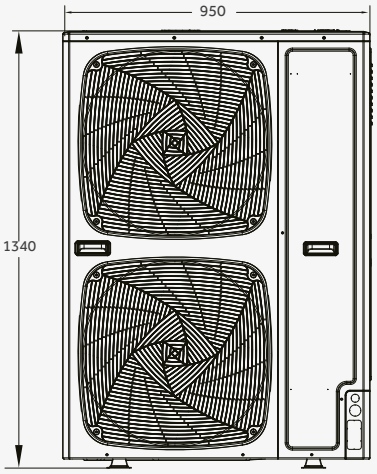

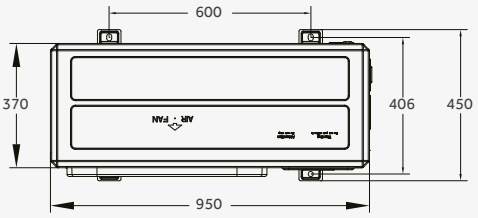

AU08NFKERA AU10NFKERA AU12NFKERA

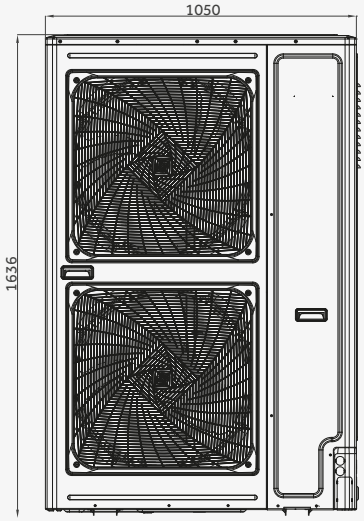

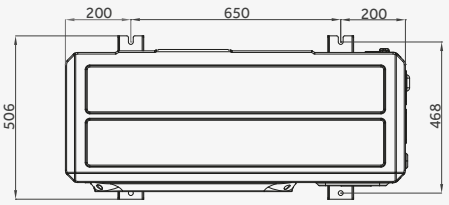

Os dados, imagens, produtos e referências neste catálogo poderão ser actualizados sem aviso prévio.

Haier
Soluções AVAC

NOVIDADE

MRV S^{II} -T3

8/10/12HP

Brevemente

Tecnologia Avançada

Alta Eficiência

Super Conforto

Fácil Instalação

Alta Rentabilidade



CLIMASUN
AR CONDICIONADO & REFRIGERAÇÃO

Haier
Soluções AVAC

ESTÁ A CHEGAR

MRV 5T3
DC INVERTER

Brevemente

Alta Eficiência

Super Conforto

Tecnologia Avançada

Fácil Instalação



Compressor EVI
3 Fases de arrefecimento
Novo permutador de calor
Comprimento total da tubagem 1000m
Smart link

CLIMASUN
AR CONDICIONADO & REFRIGERAÇÃO

MRV

Unidades Interiores

HYDRO BOX
MURAIS
CONSOLAS
CASSETES
CONDUTAS
EASY MRV
HRV
KIT AHU



Hydro Box MRV

Aquecimento, Arrefecimento & A.Q.S.

Gestão de Sistemas

Unidade Compacta Modular

9 kW / 16 kW / 31 kW



A nova Hydro Box Haier para o sistema MRV torna possível aos utilizadores usufruirem de ar condicionado e A.Q.S. apresentando-se como a solução ideal para residencias ou áreas comerciais (escritórios, hotéis e hospitais, etc.)
Disponível em multiplas combinações para maiores potências frigoríficas.

Baixo Custo de Exploração

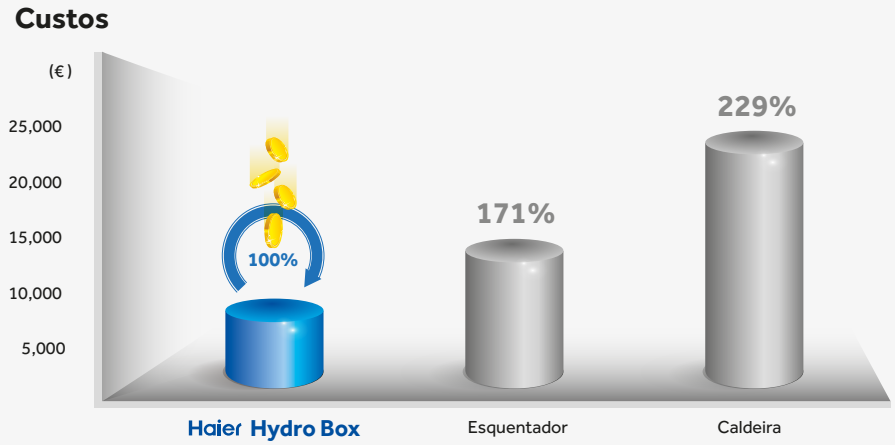

Conforto

A Hydro Box tem uma capacidade de aquecimento até 28 kW por módulo que pode ser combinada para melhorar a performance do sistema e o aquecimento da temperatura da água (de 5°C a 55°C).



Padrão de Operações Principal

Soluções de aquecimento e arrefecimento podem ser selecionadas para fornecer:

1. No aquecimento Ar/Água

• Sempre que as unidades interiores MRV não estiverem em funcionamento, a bomba de calor exterior e a Hydrobox podem aquecer a água armazenada no depósito AQS.

• No aquecimento Ar/Ar, a bomba de calor exterior pode fazer o aquecimento das unidades interiores bem como AQS através da Hydrobox.

• No inverno o aquecimento Ar/Ar e Ar/ Água podem ser selecionados em simultâneo.

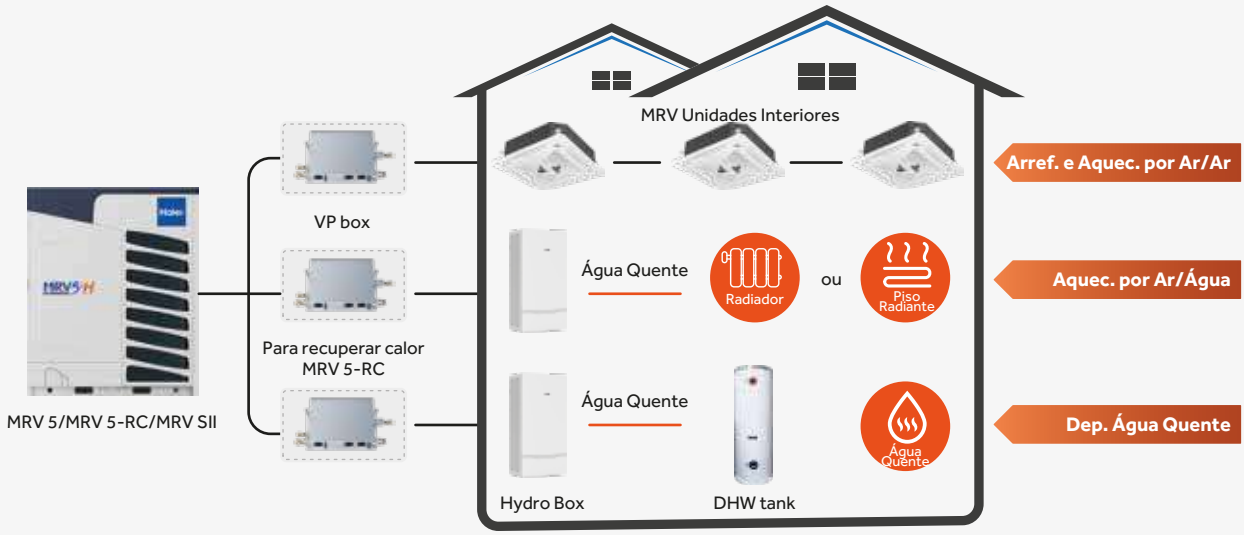

2. Ar/Água

• No verão a bomba de calor exterior e a Hydro Box podem aquecer a água armazenada no depósito enquanto os ventiloconvectores e o arrefecimento da AHU não estiverem ligados.

• As duas unidades podem fornecer água quente quando os ventiloconvectores e o arrefecimento da AHU estiverem em funcionamento.

• No inverno os ventiloconvectores fornecem calor para aquecer o ambiente, enquanto o AQS funciona ao mesmo tempo.

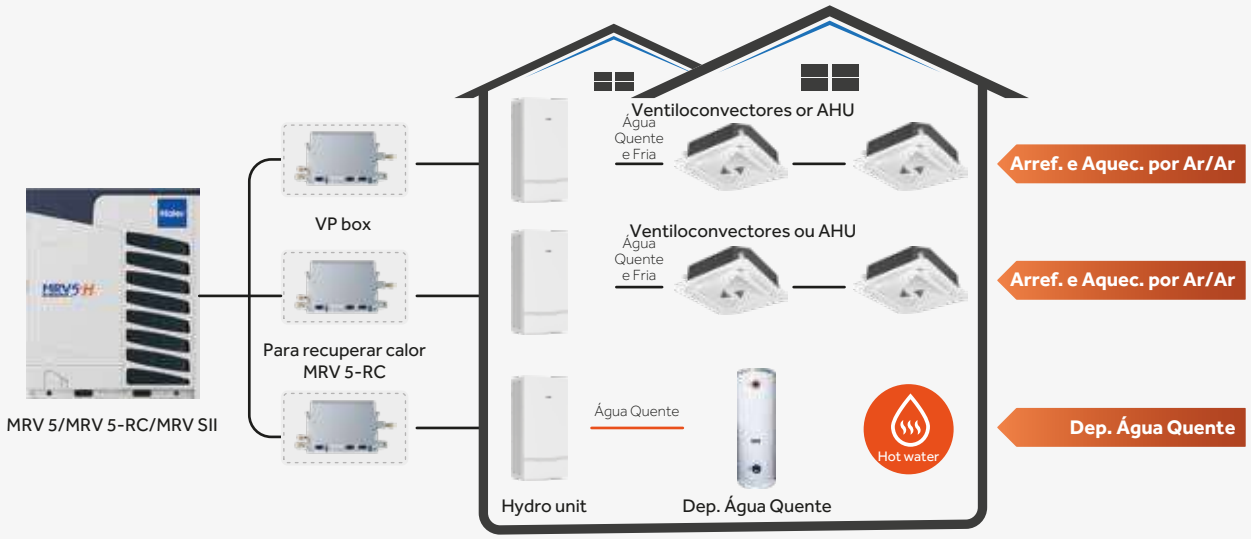

Os dados, imagens, produtos e referências neste catálogo poderão ser actualizados sem aviso prévio.

Especificações

Modelo/Unid. Interior			HU092WVLNA	HU162WVLNA	HU312WVLNA
Capacidade Nominal	Arrefecimento (1)	kW	7	14	28
	Aquecimento (2)	kW	9	16	31
Dimensões	A /L / P	mm	850/ 480 / 310	850/ 480 / 310	850/ 480/ 310
Peso		kg	56	56	52
Instalação	Interior/Exterior		Interior	Interior	Interior
Proporção de Combinação	Hydro Box	%	80-100%	80-100%	80-100%
	Hydro box+IDUs	%	Total 50-130% (Hydro box 0-80%)	Total 50-130% (Hydro box 0-80%)	Total 50-130% (Hydro box 0-80%)
Temp. Ambiente de Arrefecimento	Min. - Máx.	°CDB	10~43	10~43	10~43
Temp. Água em Arrefecimento	Min. - Máx.	°C	5~20	5~20	5~20
Temp. Ambiente de Aquecimento	Min. - Máx.	°C	-20~24	-20~24	-20~24
Temp. Água em Aquecimento	Min. - Máx.	°C	20~50	20~50	20~50
Nível de Pressão Sonora	Arref./Aquec.	dB(A)	29/ 32	29/32	29/32
Nível de Potência Sonora		dB(A)	42	46	48
Fluxo de Água	Min-Standard	L/min	18/26	32/46	63/90
Diâmetro da Tubagem de Circuíto da Água	Entrada	inch "	1	1	1-1/4
	Saída	inch "	1	1	1-1/4
Tipo de Refrigerante			R410A	R410A	R410A
Tipo de Conexão - Gás		mm	15.88	15.88	19.05
Tipo de Conexão - Liq.		mm	9.52	9.52	9.52
Alimentação Eléctrica		Ph/Hz/V	1/ 50/ 220~240	1/ 50/ 220~240	1/ 50/ 220~240
Compatibilidade			MRV 5, MRV 5-RC, MRV 5-H, MRV S 8-10-12HP		

(1) Tamb 35°C - LWE 18°C (DT=5°C)
(2) DB/WB 7°C/6°C - LWC 35°C (DT=5°C)

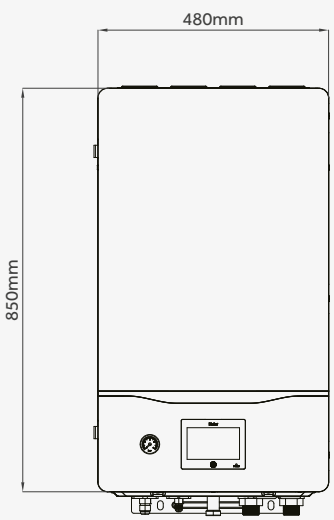

Vista Frontal

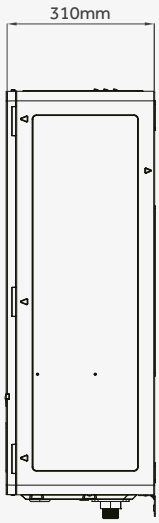

Vista Lateral

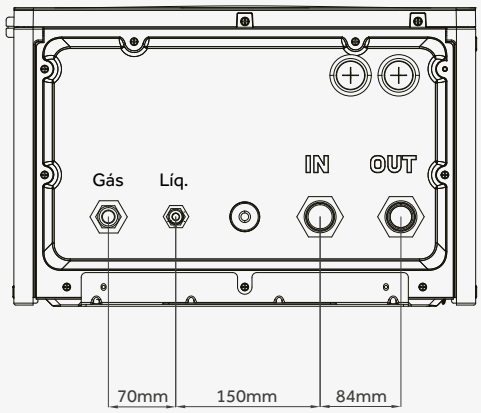

MRV - MURAIS
N HIGH - R410A



Motor DC | Sono Confortável | EEV Construído em EEV, Fácil Instalação | Display LED



Controlador opcional
HW-BA116ABK



Controlador opcional
HW-BA101ABT



Controlador opcional
HW-SA201ABK



Controlo remoto opcional
YR-HRS01



Controlador opcional
HW-PA201ABK

Modelo/ Unidade Interior			AS052MNERAB	AS072MNERAB	AS092MNERAB	AS122MNERAB	AS162MNERA
Capacidade	Arrefecimento	kBtu/h	5.1	7.5	9.5	12.3	15.3
		kW	1.5	2.2	2.8	3.6	4.5
	Aquecimento	kBtu/h	5.8	8.5	10.9	13.6	17.1
		kW	1.7	2.5	3.2	4	5
Parâmetros Eléctricos	Alimentação Eléctrica	Ph/V/Hz	1/220~240/50/60	1/220~240/50/60	1/220~240/50/60	1/220~240/50/60	1/220~240/50/60
Performance	Fluxo de Ar (A)	m³/h	500/430/370	550/480/420	600/530/470	630/560/500	800/720/650
	N. Pressão Sonora (A/M/L)	dB(A)	33/31/29	35/31/29	36/31/29	37/33/29	39/36/34
	N. Potência Sonora (A/M/L)	dB(A)	49/46//41	50/47/42	52/48/44	54/51/50	56/53/51
Instalação	Dimensões (L/P/A)	mm	855/208/280	855/208/280	855/208/280	855/208/280	1115/243/336
	Dim. Embalagem (L/P/A)	mm	954/279/355 *1054/279/355	954/279/355 *1054/279/355	954/279/355 *1054/279/355	954/279/355 *1054/279/355	1206/342/418 *1306/342/418
	Peso Líq/ Peso Bruto	kg	9.9/12 *9.9/14.2	9.9/12 *9.9/14.2	9.9/12 *9.9/14.2	9.9/12 *9.9/14.2	15.8/18.9 *15.8/21.2
	Tubagem Líq.	mm	6.35	6.35	6.35	6.35	6.35
	Tubagem Gás	mm	9.52	9.52	9.52	12.7	12.7
Controlador	Opcional	/	HW-BA116ABK	HW-BA116ABK	HW-BA116ABK	HW-BA116ABK	HW-BA116ABK
		/	HW-BA101ABT	HW-BA101ABT	HW-BA101ABT	HW-BA101ABT	HW-BA101ABT
		/	HW-SA201ABK	HW-SA201ABK	HW-SA201ABK	HW-SA201ABK	HW-SA201ABK
		/	HW-PA201ABK	HW-PA201ABK	HW-PA201ABK	HW-PA201ABK	HW-PA201ABK
		/	YR-HRS01	YR-HRS01	YR-HRS01	YR-HRS01	YR-HRS01

Modelo/ Unidade Interior			AS182MNERA	AS242MNERA	AS282MNERA	AS302MNERA
Capacidade	Arrefecimento	kBtu/h	19.1	24.2	27.3	30.7
		kW	5.6	7.1	8	9
	Aquecimento	kBtu/h	21.5	27.3	30.7	34.1
		kW	6.3	8	9	10
Parâmetros Eléctricos	Alimentação Eléctrica	Ph/V/Hz	1/220~240/50/60	1/220~240/50/60	1/220~240/50/60	1/220~240/50/60
Performance	Fluxo de Ar (A)	m³/h	920/800/720	1010/920/800	1500/1400/1300	1600/1500/1400
	N. Pressão Sonora (A/M/L)	dB(A)	40/39/35	44/40/36	48/43/40	49/44/41
	N. Potência Sonora (A/M/L)	dB(A)	57/54/52	58/56/54	60/57/53	61/58/54
Instalação	Dimensões (L/P/A)	mm	1115/243/336	1115/243/336	1316/270/365	1316/270/365
	Dim. Embalagem (L/P/A)	mm	1206/342/418 *1306/342/418	1206/342/418 *1306/342/418	1403/384/463 *1503/384/463	1403/384/463 *1503/384/463
	Peso Líq/ Peso Bruto	kg	15.8/18.9 *15.8/21.2	15.8/18.9 *15.8/21.2	21.8/26.3 *21.8/27.2	21.8/26.3 *21.8/27.2
	Tubagem Líq.	mm	6.35	9.52	9.52	9.52
	Tubagem Gás	mm	12.7	15.88	15.88	15.88
Controlador	Opcional	/	HW-BA116ABK	HW-BA116ABK	HW-BA116ABK	HW-BA116ABK
		/	HW-BA101ABT	HW-BA101ABT	HW-BA101ABT	HW-BA101ABT
		/	HW-SA201ABK	HW-SA201ABK	HW-SA201ABK	HW-SA201ABK
		/	HW-PA201ABK	HW-PA201ABK	HW-PA201ABK	HW-PA201ABK
		/	YR-HRS01	YR-HRS01	YR-HRS01	YR-HRS01

Os dados, imagens, produtos e referências neste catálogo poderão ser actualizados sem aviso prévio.

MRV - MURAIS
N HIGH - R410A



Motor DC | Sono Confortável | EEV Construído em EEV, Fácil Instalação | Display LED



Controlador opcional HW-BA116ABK



Controlador opcional HW-BA101ABT



Controlador opcional HW-SA201ABK



Controlo remoto opcional YR-HRS01



Controlador opcional HW-PA201ABK

Modelo/ Unidade Interior			AS052MFERAB	AS072MFERAB	AS092MFERAB	AS122MFERAB	AS162MFERA
Capacidade	Arrefecimento	kBtu/h	5.1	7.5	9.5	12.3	15.3
		kW	1.5	2.2	2.8	3.6	4.5
	Aquecimento	kBtu/h	5.8	8.5	10.9	13.6	17.1
		kW	1.7	2.5	3.2	4	5
Parâmetros Eléctricos	Alimentação Eléctrica	Ph/V/Hz	1/220~240/50/60	1/220~240/50/60	1/220~240/50/60	1/220~240/50/60	1/220~240/50/60
Performance	Fluxo de Ar (A)	m³/h	500/430/370	550/480/420	600/530/470	630/560/500	800/720/650
	N. Pressão Sonora (A/M/L)	dB(A)	33/31/29	35/31/29	36/31/29	37/33/29	39/36/34
	N. Potência Sonora (A/M/L)	dB(A)	49/46//41	50/47/42	52/48/44	54/51/50	56/53/51
Instalação	Dimensões (L/P/A)	mm	855/208/280	855/208/280	855/208/280	855/208/280	1115/243/336
	Dim. Embalagem (L/P/A)	mm	954/279/355 *1054/279/355	954/279/355 *1054/279/355	954/279/355 *1054/279/355	954/279/355 *1054/279/355	1206/342/418 *1306/342/418
	Peso Líq/ Peso Bruto	kg	9.9/12 *9.9/14.2	9.9/12 *9.9/14.2	9.9/12 *9.9/14.2	9.9/12 *9.9/14.2	15.8/18.9 *15.8/21.2
	Tubagem Líq.	mm	6.35	6.35	6.35	6.35	6.35
	Tubagem Gás	mm	9.52	9.52	9.52	12.7	12.7
Controlador	Opcional	/	HW-BA116ABK	HW-BA116ABK	HW-BA116ABK	HW-BA116ABK	HW-BA116ABK
		/	HW-BA101ABT	HW-BA101ABT	HW-BA101ABT	HW-BA101ABT	HW-BA101ABT
		/	HW-SA201ABK	HW-SA201ABK	HW-SA201ABK	HW-SA201ABK	HW-SA201ABK
		/	HW-PA201ABK	HW-PA201ABK	HW-PA201ABK	HW-PA201ABK	HW-PA201ABK
		/	YR-HRS01	YR-HRS01	YR-HRS01	YR-HRS01	YR-HRS01

Modelo/ Unidade Interior			AS182MFERA	AS242MFERA
Capacidade	Arrefecimento	kBtu/h	19.1	24.2
		kW	5.6	7.1
	Aquecimento	kBtu/h	21.5	27.3
		kW	6.3	8
Parâmetros Eléctricos	Alimentação Eléctrica	Ph/V/Hz	1/220~240/50/60	1/220~240/50/60
Performance	Fluxo de Ar (A)	m³/h	920/800/720	1010/920/800
	N. Pressão Sonora (A/M/L)	dB(A)	40/39/35	44/40/36
	N. Potência Sonora (A/M/L)	dB(A)	57/54/52	58/56/54
Instalação	Dimensões (L/P/A)	mm	1115/243/336	1115/243/336
	Dim. Embalagem (L/P/A)	mm	1206/342/418 *1306/342/418	1206/342/418 *1306/342/418
	Peso Líq/ Peso Bruto	kg	15.8/18.9 *15.8/21.2	15.8/18.9 *15.8/21.2
	Tubagem Líq.	mm	6.35	9.52
	Tubagem Gás	mm	12.7	15.88
Controlador	Opcional	/	HW-BA116ABK	HW-BA116ABK
		/	HW-BA101ABT	HW-BA101ABT
		/	HW-SA201ABK	HW-SA201ABK
		/	HW-PA201ABK	HW-PA201ABK
		/	YR-HRS01	YR-HRS01

MRV - MURAIS N HIGH
COM VÁLVULA EXTERNA- R410A





Válvula de Expansão

Motor DC | Sono Confortável | EEV Construído em EEV, Fácil Instalação | Display LED



Controlador opcional HW-BA116ABK



Controlador opcional HW-BA101ABT



Controlador opcional HW-SA201ABK



Controlo remoto opcional YR-HRS01



Controlador opcional HW-PA201ABK

Modelo/ Unidade Interior			AS052MN(F)ERAC	AS072MN(F)ERAC	AS092MN(F)ERAC	AS122MN(F)ERAC	AS162MN(F)ERAC
Capacidade	Arrefecimento	kBtu/h	5.1	7.5	9.5	12.3	15.3
		kW	1.5	2.2	2.8	3.6	4.5
	Aquecimento	kBtu/h	5.8	8.5	10.9	13.6	17.1
		kW	1.7	2.5	3.2	4	5
Parâmetros Eléctricos	Alimentação Eléctrica	Ph/V/Hz	1/220~240/50/60	1/220~240/50/60	1/220~240/50/60	1/220~240/50/60	1/220~240/50/60
Performance	Fluxo de Ar (A)	m³/h	500/430/370	550/480/420	600/530/470	630/560/500	800/720/650
	N. Pressão Sonora (A/M/L)	dB(A)	33/31/29	35/31/29	36/31/29	37/33/29	39/36/34
	N. Potência Sonora (A/M/L)	dB(A)	49/46//41	50/47/42	52/48/44	54/51/50	56/53/51
Instalação	Dimensões (L/P/A)	mm	855/208/280	855/208/280	855/208/280	855/208/280	1115/243/336
	Dim. Embalagem (L/P/A)	mm	954/279/355 *1054/279/355	954/279/355 *1054/279/355	954/279/355 *1054/279/355	954/279/355 *1054/279/355	1206/342/418 *1306/342/418
	Peso Líq/ Peso Bruto	kg	9.9/12 *9.9/14.2	9.9/12 *9.9/14.2	9.9/12 *9.9/14.2	9.9/12 *9.9/14.2	15.8/18.9 *15.8/21.2
	Tubagem Líq.	mm	6.35	6.35	6.35	6.35	6.35
	Tubagem Gás	mm	9.52	9.52	9.52	12.7	12.7
Controlador	Opcional	/	HW-BA116ABK	HW-BA116ABK	HW-BA116ABK	HW-BA116ABK	HW-BA116ABK
		/	HW-BA101ABT	HW-BA101ABT	HW-BA101ABT	HW-BA101ABT	HW-BA101ABT
		/	HW-SA201ABK	HW-SA201ABK	HW-SA201ABK	HW-SA201ABK	HW-SA201ABK
		/	HW-PA201ABK	HW-PA201ABK	HW-PA201ABK	HW-PA201ABK	HW-PA201ABK
		/	YR-HRS01	YR-HRS01	YR-HRS01	YR-HRS01	YR-HRS01

Modelo/ Unidade Interior			AS182MN(F)ERAC	AS242MN(F)ERAC	AS282MNERAC	AS302MNERAC
Capacidade	Arrefecimento	kBtu/h	19.1	24.2	27.3	30.7
		kW	5.6	7.1	8	9
	Aquecimento	kBtu/h	21.5	27.3	30.7	34.1
		kW	6.3	8	9	10
Parâmetros Eléctricos	Alimentação Eléctrica	Ph/V/Hz	1/220~240/50/60	1/220~240/50/60	1/220~240/50/60	1/220~240/50/60
Performance	Fluxo de Ar (A)	m³/h	920/800/720	1010/920/800	1500/1400/1300	1600/1500/1400
	N. Pressão Sonora (A/M/L)	dB(A)	40/39/35	44/40/36	48/43/40	49/44/41
	N. Potência Sonora (A/M/L)	dB(A)	57/54/52	58/56/54	60/57/53	61/58/54
Instalação	Dimensões (L/P/A)	mm	1115/243/336	1115/243/336	1316/270/365	1316/270/365
	Dim. Embalagem (L/P/A)	mm	1206/342/418 *1306/342/418	1206/342/418 *1306/342/418	1403/384/463 *1503/384/463	1403/384/463 *1503/384/463
	Peso Líq/ Peso Bruto	kg	15.8/18.9 *15.8/21.2	15.8/18.9 *15.8/21.2	21.8/26.3 *21.8/27.2	21.8/26.3 *21.8/27.2
	Tubagem Líq.	mm	6.35	9.52	9.52	9.52
	Tubagem Gás	mm	12.7	15.88	15.88	15.88
Controlador	Opcional	/	HW-BA116ABK	HW-BA116ABK	HW-BA116ABK	HW-BA116ABK
		/	HW-BA101ABT	HW-BA101ABT	HW-BA101ABT	HW-BA101ABT
		/	HW-SA201ABK	HW-SA201ABK	HW-SA201ABK	HW-SA201ABK
		/	HW-PA201ABK	HW-PA201ABK	HW-PA201ABK	HW-PA201ABK
		/	YR-HRS01	YR-HRS01	YR-HRS01	YR-HRS01

Os dados, imagens, produtos e referências neste catálogo poderão ser actualizados sem aviso prévio.

DIMENSÕES

AS052MNERAB/C AS072MNERAB/C AS092MNERAB/C AS122MNERAB/C
AS052MFERAB/C AS072MFERAB/C AS092MFERAB/C AS122MFERAB/C

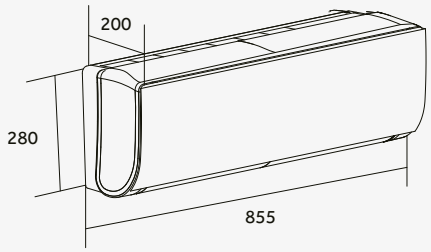

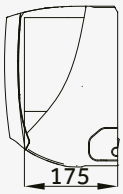

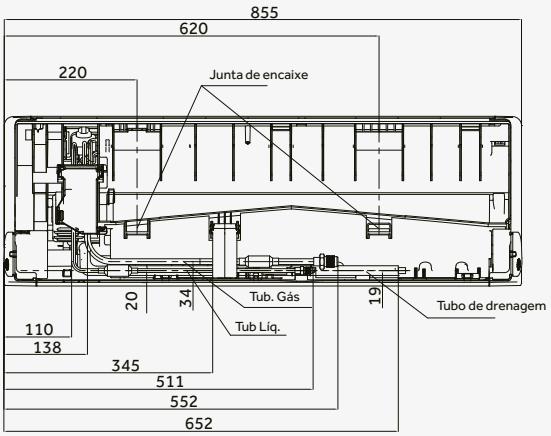

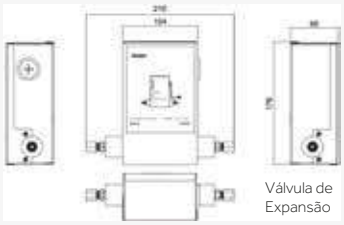

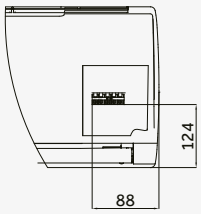

AS162MNERA AS182MNERA AS242MNERA AS162MFERA AS182MFERA AS242MFERA

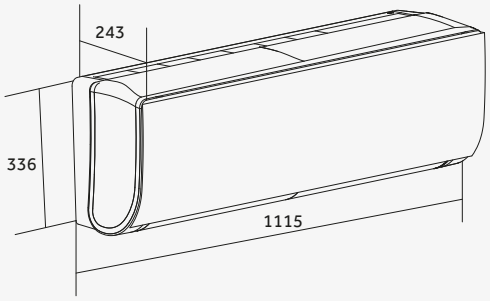

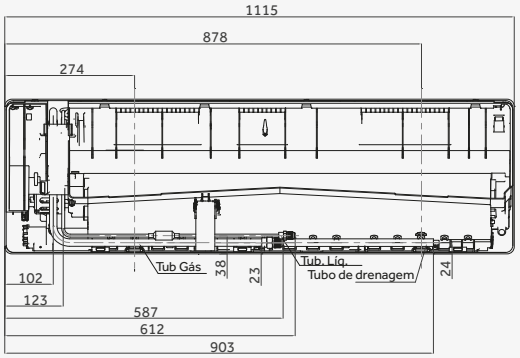

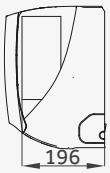

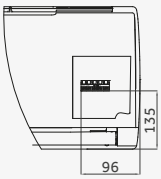

AS282MNERA AS302MNERA

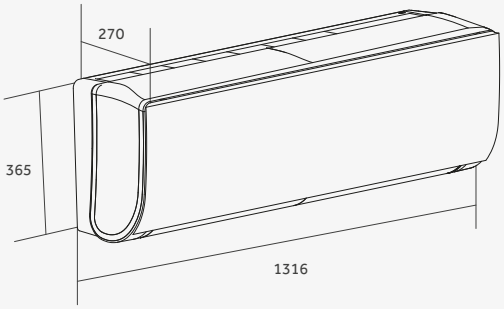

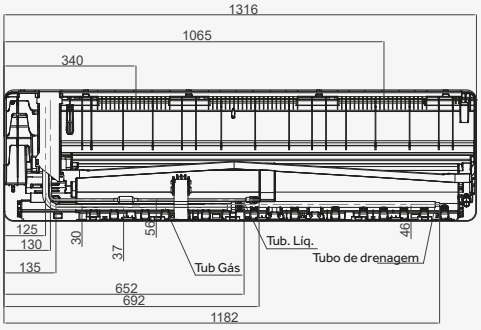

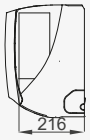

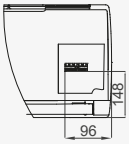



MRV - CONSOLA DUPLO FLUXO - R410A

Motor DC | Rentabilização de Espaço | Silencioso | Duplo Fluxo (superior/ inferior)


Controlador opcional HW-BA116ABK


Controlador opcional HW-BA101ABT


Controlador opcional HW-SA201ABK


Controlo remoto opcional YR-HRS01


Controlador opcional HW-PA201ABK

Modelo/ Unidade Interior			AF052MBERA	AF072MBERA	AF092MBERA
Capacidade	Arrefecimento	kBtu/h	5.1	7.5	9.5
		kW	1.5	2.2	2.8
	Aquecimento	kBtu/h	5.8	8.5	10.9
		kW	1.7	2.6	3.2
Parâmetros Eléctricos	Alimentação Eléctrica	Ph/V/Hz	1/220-230/50/60	1/220-230/50/60	1/220-230/50/60
Performance	Fluxo de Ar (A)	m³/h	540/460/390/310/270	540/460/390/310/270	540/460/390/310/270
	N. Pressão Sonora (A/M/L)	dB(A)	45/42/38/33/30	45/42/38/33/30	45/42/38/33/30
Instalação	Dimensões (L/P/A)	mm	700/210/600	700/210/600	700/210/600
	Dim. Embalagem (L/P/A)	mm	783/303/695	783/303/695	783/303/695
	Peso Líq/ Peso Bruto	kg	15.2/18.7	15.2/18.7	15.2/18.7
	Tubagem Líq.	mm	6.35	6.35	6.35
	Tubagem Gás	mm	12.7	12.7	12.7
Controlador	Opcional	/	HW-BA116ABK	HW-BA116ABK	HW-BA116ABK
		/	HW-BA101ABT	HW-BA101ABT	HW-BA101ABT
		/	HW-SA201ABK	HW-SA201ABK	HW-SA201ABK
		/	HW-PA201ABK	HW-PA201ABK	HW-PA201ABK
		/	YR-HRS01	YR-HRS01	YR-HRS01

Modelo/ Unidade Interior			AF122MBERA	AF162MBERA	AF182MBERA
Capacidade	Arrefecimento	kBtu/h	12.3	15.3	17
		kW	3.6	4.5	5
	Aquecimento	kBtu/h	13.6	17	18.5
		kW	4	5	5.5
Parâmetros Eléctricos	Alimentação Eléctrica	Ph/V/Hz	1/220-230/50/60	1/220-230/50/60	1/220-230/50/60
Performance	Fluxo de Ar (A)	m³/h	580/500/420/350/270	620/540/460/390/270	620/540/460/390/270
	N. Pressão Sonora (A/M/L)	dB(A)	47/44/40/36/30	48/45/42/38/30	48/45/42/38/30
Instalação	Dimensões (L/P/A)	mm	700/210/600	700/210/600	700/210/600
	Dim. Embalagem (L/P/A)	mm	783/303/695	783/303/695	783/303/695
	Peso Líq/ Peso Bruto	kg	15.2/18.7	15.2/18.7	15.2/18.7
	Tubagem Líq.	mm	6.35	6.35	6.35
	Tubagem Gás	mm	12.7	12.7	12.7
Controlador	Opcional	/	HW-BA116ABK	HW-BA116ABK	HW-BA116ABK
		/	HW-BA101ABT	HW-BA101ABT	HW-BA101ABT
		/	HW-SA201ABK	HW-SA201ABK	HW-SA201ABK
		/	HW-PA201ABK	HW-PA201ABK	HW-PA201ABK
		/	YR-HRS01	YR-HRS01	YR-HRS01

Os dados, imagens, produtos e referências neste catálogo poderão ser actualizados sem aviso prévio.

MRV - CONSOLA DE CHÃO SEM ENVOLVENTE - R410A



Menos espaço de inst. (220mm) | Pode ser instalado junto a janelas | Filtro de alta efic. | Módulos até 50/60Hz



Controlador opcional HW-BA116ABK



Controlador opcional HW-BA101ABT



Controlador opcional HW-SA201ABK



Controlo remoto opcional YR-HRS01 (receptor RE-02)



Controlador opcional HW-PA201ABK

Modelo/ Unidade Interior			AE072MLERA	AE092MLERA	AE122MLERA
Capacidade	Arrefecimento	kBtu/h	7.5	9.5	12.3
		kW	2.2	2.8	3.6
	Aquecimento	kBtu/h	8.5	10.9	13.6
		kW	2.5	3.2	4
Parâmetros Eléctricos	Alimentação Eléctrica	Ph/V/Hz	1/220~230/50/60	1/220~230/50/60	1/220~230/50/60
Performance	Fluxo de Ar (A)	m³/h	750/650/550	750/650/550	750/650/550
	N. Pressão Sonora (A/M/L)	dB(A)	38/35/33	38/35/33	40/37/35
	N. Potência Sonora (A/M/L)	dB(A)	51/48/46	51/48/46	53/50/48
Instalação	Dimensões (L/P/A)	mm	1116/221/624	1116/221/624	1116/221/624
	Dim. Embalagem (L/P/A)	mm	1425/315/685	1425/315/685	1425/315/685
	Peso Líq/ Peso Bruto	kg	29/37	29/37	29/37
	Tubagem Líq.	mm	6.35	6.35	6.35
	Tubagem Gás	mm	9.52	9.52	12.7
	Pressão Estática	Pa	0/30	0/30	0/30
Controlador	Opcional	/	HW-BA116ABK	HW-BA116ABK	HW-BA116ABK
		/	HW-BA101ABT	HW-BA101ABT	HW-BA101ABT
		/	HW-SA201ABK	HW-SA201ABK	HW-SA201ABK
		/	HW-PA201ABK	HW-PA201ABK	HW-PA201ABK
		/	YR-HRS01	YR-HRS01	YR-HRS01

Modelo/ Unidade Interior			AE162MLERA	AE182MLERA	AE242MLERA
Capacidade	Arrefecimento	kBtu/h	15.3	19.1	24.2
		kW	4.5	5.6	7.1
	Aquecimento	kBtu/h	17.1	21.5	27.3
		kW	5	6.3	8
Parâmetros Eléctricos	Alimentação Eléctrica	Ph/V/Hz	1/220~230/50/60	1/220~230/50/60	1/220~230/50/60
Performance	Fluxo de Ar (A)	m³/h	950/830/720	950/830/720	950/830/720
	N. Pressão Sonora (A/M/L)	dB(A)	40/37/35	42/39/36	42/39/36
	N. Potência Sonora (A/M/L)	dB(A)	53/50/48	55/52/49	55/52/49
Instalação	Dimensões (L/P/A)	mm	1116/221/624	1116/221/624	1116/221/624
	Dim. Embalagem (L/P/A)	mm	1425/315/685	1425/315/685	1425/315/685
	Peso Líq/ Peso Bruto	kg	31/39	31/39	31/39
	Tubagem Líq.	mm	6.35	6.35	9.52
	Tubagem Gás	mm	12.7	12.7	15.88
	Pressão Estática	Pa	0/30	0/30	0/30
Controlador	Opcional	/	HW-BA116ABK	HW-BA116ABK	HW-BA116ABK
		/	HW-BA101ABT	HW-BA101ABT	HW-BA101ABT
		/	HW-SA201ABK	HW-SA201ABK	HW-SA201ABK
		/	HW-PA201ABK	HW-PA201ABK	HW-PA201ABK
		/	YR-HRS01	YR-HRS01	YR-HRS01

MRV - CONSOLA CHÃO/TECTO - R410A



Motor DC

Fluxo de ar vertical e horizontal

Instalação flexível (tecto/ chão)

Ar fresco



Controlador opcional HW-BA116ABK



Controlador opcional HW-BA101ABT



Controlador opcional HW-SA201ABK



Controlo remoto opcional YR-HRS01



Controlador opcional HW-PA201ABK

Modelo/ Unidade Interior			AC092MDERA	AC122MDERA	AC162MDERA	AC182MDERA	AC242MDERA
Capacidade	Arrefecimento	kBtu/h	9.5	12.3	15.4	19.1	24.2
		kW	2.8	3.6	4.5	5.6	7.1
	Aquecimento	kBtu/h	10.9	13.6	17.1	21.5	27.3
		kW	3.2	4.0	5	6.3	8
Parâmetros Eléctricos	Alimentação Eléctrica	Ph/V/Hz	1,220~230,50/60	1,220~230,50/60	1,220~230,50/60	1,220~230,50/60	1,220~230,50/60
Performance	Fluxo de Ar (H)	m³/h	820/750/690	820/750/690	950/820/690	950/820/690	1420/1270/1240
	N. Pressão Sonora (A/M/L)	dB(A)	38/36/34	38/36/34	42/38/35	42/38/35	46/44/41
	N. Potência Sonora (A/M/L)	dB(A)	52/50/47	52/50/47	55/51/48	55/51/48	60/58/54
Instalação	Dimensões (L/P/A)	mm	1000/230/680	1000/230/680	1000/230/680	1000/230/680	1325/230/680
	Dim. Embalagem (L/P/A)	mm	1100/305/779	1100/305/779	1100/305/779	1100/305/779	1425/305/779
	Peso Líq/ Peso Bruto	kg	27.9/33.6	27.9/33.6	27.9/33.6	27.9/33.6	35.8/42.1
	Tubagem Líq.	mm	6.35	6.35	6.35	6.35	9.52
	Tubagem Gás	mm	9.52	12.7	12.7	12.7	15.88
Controlador	Opcional	/	HW-BA116ABK	HW-BA116ABK	HW-BA116ABK	HW-BA116ABK	HW-BA116ABK
		/	HW-BA101ABT	HW-BA101ABT	HW-BA101ABT	HW-BA101ABT	HW-BA101ABT
		/	HW-SA201ABK	HW-SA201ABK	HW-SA201ABK	HW-SA201ABK	HW-SA201ABK
		/	HW-PA201ABK	HW-PA201ABK	HW-PA201ABK	HW-PA201ABK	HW-PA201ABK
		/	YR-HRS01	YR-HRS01	YR-HRS01	YR-HRS01	YR-HRS01

Modelo/ Unidade Interior			AC282MDERA	AC302MDERA	AC382MDERA	AC482MDERA
Capacidade	Arrefecimento	kBtu/h	27.3	30.7	38.2	48.0
		kW	8	9	11.2	14.0
	Aquecimento	kBtu/h	30.7	34.1	42.6	55.0
		kW	9	10	12.5	16.0
Parâmetros Eléctricos	Alimentação Eléctrica	Ph/V/Hz	1,220~230,50/60	1,220~230,50/60	1,220~230,50/60	1,220~230,50/60
Performance	Fluxo de Ar (H)	m³/h	1570/1420/1240	1570/1420/1240	2110/1990/1750	2110/1990/1750
	N. Pressão Sonora (A/M/L)	dB(A)	47/44/41	47/44/41	50/46/43	50/46/43
	N. Potência Sonora (A/M/L)	dB(A)	61/58/54	61/58/55	63/60/57	63/60/57
Instalação	Dimensões (L/P/A)	mm	1325/230/680	1325/230/680	1650/230/680	1650/230/680
	Dim. Embalagem (L/P/A)	mm	1425/305/779	1425/305/779	1750/305/779	1750/305/779
	Peso Líq/ Peso Bruto	kg	35.8/42.1	35.8/42.1	43.5/50.5	43.5/50.5
	Tubagem Líq.	mm	9.52	9.52	9.52	9.52
	Tubagem Gás	mm	15.88	15.88	15.88	15.88
Controlador	Opcional	/	HW-BA116ABK	HW-BA116ABK	HW-BA116ABK	HW-BA116ABK
		/	HW-BA101ABT	HW-BA101ABT	HW-BA101ABT	HW-BA101ABT
		/	HW-SA201ABK	HW-SA201ABK	HW-SA201ABK	HW-SA201ABK
		/	HW-PA201ABK	HW-PA201ABK	HW-PA201ABK	HW-PA201ABK
		/	YR-HRS01	YR-HRS01	YR-HRS01	YR-HRS01

Os dados, imagens, produtos e referências neste catálogo poderão ser actualizados sem aviso prévio.

DIMENSÕES

AF052MBERA AF072MBERA AF092MBERA AF122MBERA AF162MBERA AF182MBERA

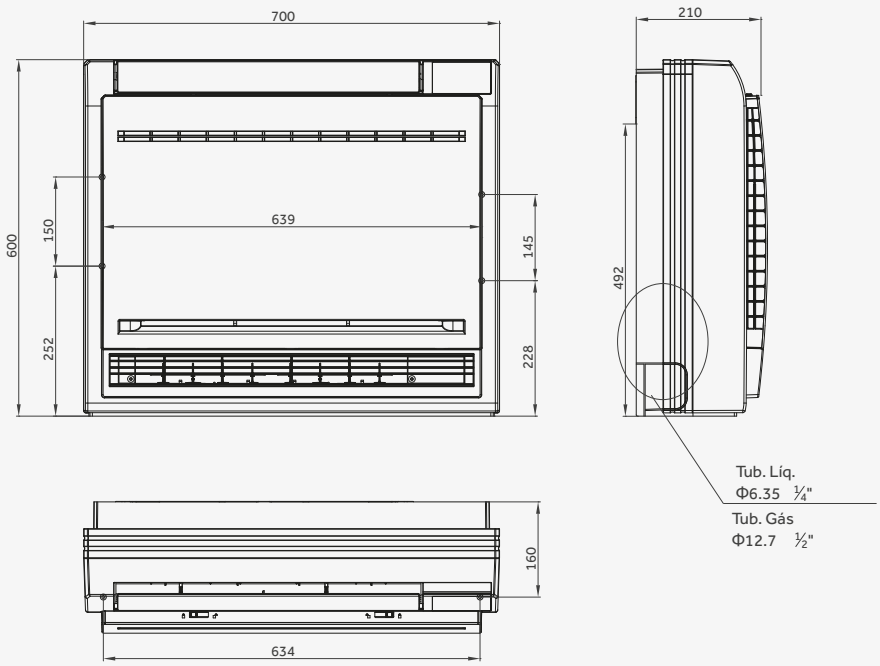

AE072MLERA AE092MLERA AE122MLERA AE162MLERA AE182MLERA AE242MLERA

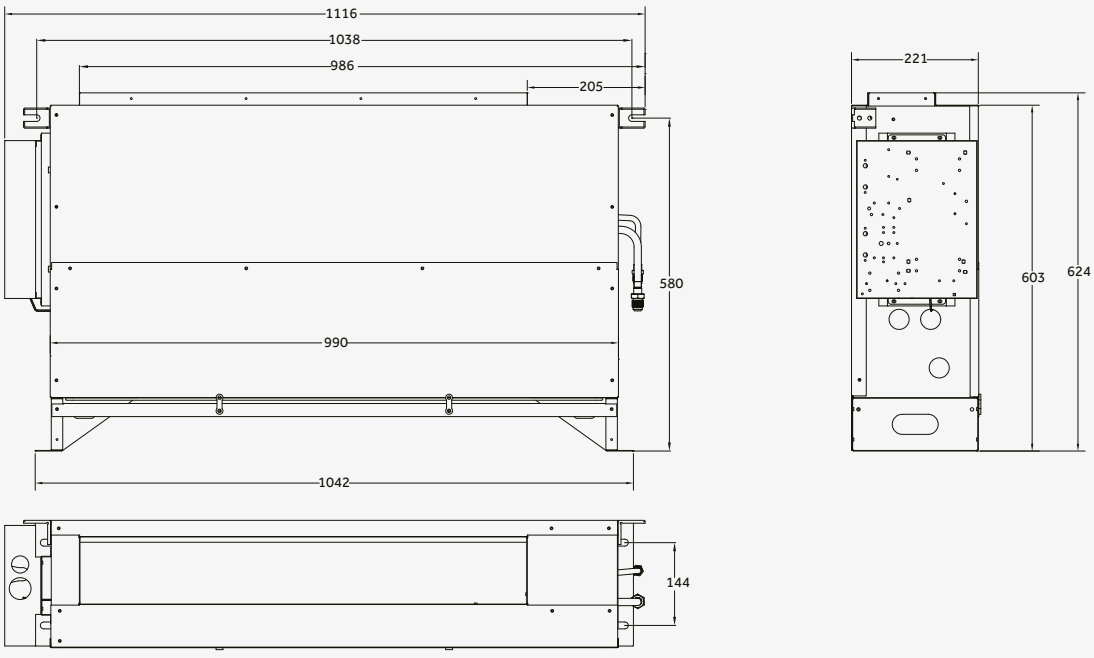

DIMENSÕES

AC092MDERA AC122MDERA AC162MDERA AC182MDERA

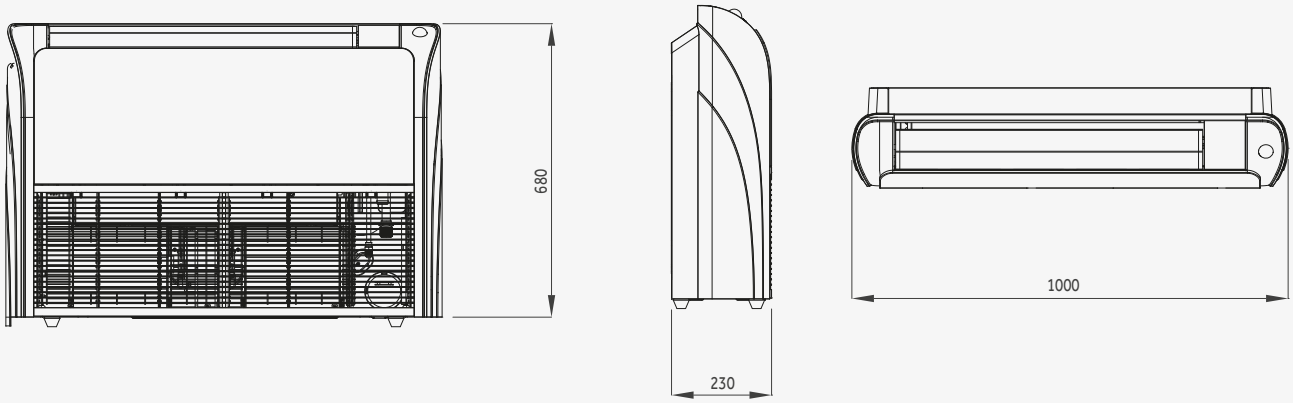

AC242MDERA AC282MDERA AC302MDERA

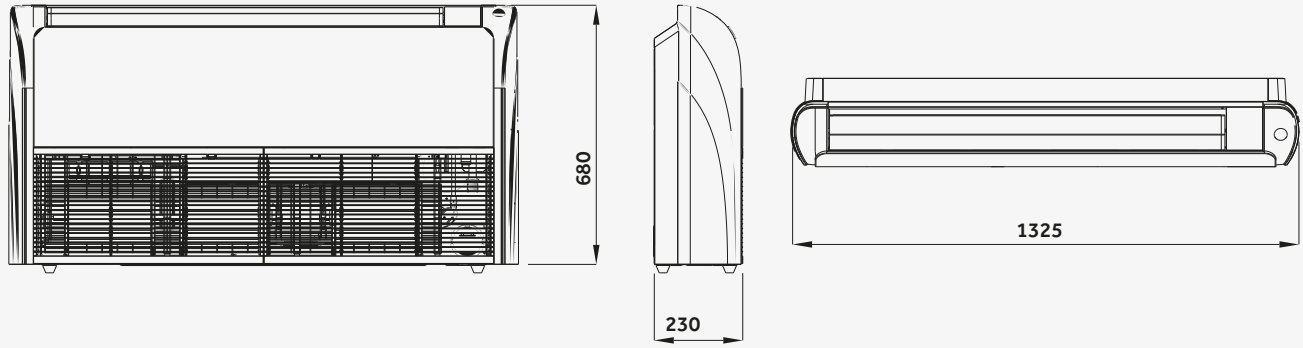

AC382MDERA AC482MDERA

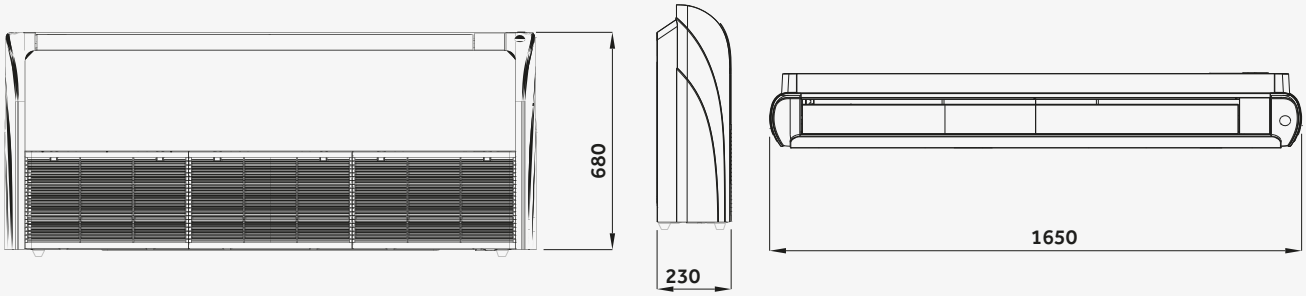

Os dados, imagens, produtos e referências neste catálogo poderão ser actualizados sem aviso prévio.

MRV - CASSETE DE 1 VIA - R410A



Motor DC | Fluxo de Ar "borboleta" | Design compacto (185mm) | Bomba de drenagem máx. 1000 milímetros



Controlador opcional HW-BA116ABK



Controlador opcional HW-BA101ABT



Controlador opcional HW-SA201ABK



Controlo remoto opcional YR-HRS01



Controlador opcional HW-PA201ABK

Modelo/ Unidade Interior			AB052MAERA	AB072MAERA
Capacidade	Arrefecimento	kBtu/h	5.1	7.5
		kW	1.5	2.2
	Aquecimento	kBtu/h	5.8	8.5
		kW	1.7	2.5
Parâmetros Eléctricos	Alimentação Eléctrica	Ph/V/Hz	1/220-230/50/60	1/220-230/50/60
Performance	Fluxo de Ar (A)	m^3/h	530/490/450	530/490/450
	N. Pressão Sonora (A/M/L)	dB(A)	32/29/24	32/29/24
	N. Potência Sonora (A/M/L)	dB(A)	46/43/38	46/43/38
Instalação	Dimensões (L/P/A)	mm	875/505/185	875/505/185
	Dim. Embalagem (L/P/A)	mm	1028/581/270	1028/581/270
	Peso Líq/ Peso Bruto	kg	15.3/17.9	15.3/17.9
	Tubagem Líq.	mm	6.35	6.35
	Tubagem Gás	mm	9.52	9.52
Painel	Modelo		P1B-1050IB	P1B-1050IB
	Dimensões (L/P/A)	mm	1050/560/122	1050/560/122
	Dim. Embalagem (L/P/A)	mm	1133/623/197	1133/623/197
	Peso Líq/ Peso Bruto	kg	5.3/8.3	5.3/8.3
Controlador	Opcional	/	HW-BA101ABT	HW-BA101ABT
		/	HW-PA201ABK	HW-PA201ABK
		/	HW-BA116ABK	HW-BA116ABK
		/	HW-SA201ABK	HW-SA201ABK
		/	YR-HRS01	YR-HRS01

Modelo/ Unidade Interior			AB092MAERA	AB122MAERA
Capacidade	Arrefecimento	kBtu/h	9.6	12.3
		kW	2.8	3.6
	Aquecimento	kBtu/h	10.9	13.6
		kW	3.2	4
Parâmetros Eléctricos	Alimentação Eléctrica	Ph/V/Hz	1/220-230/50/60	1/220-230/50/60
Performance	Fluxo de Ar (A)	m^3/h	530/490/450	550/530/490
	N. Pressão Sonora (A/M/L)	dB(A)	32/29/24	34/30/25
	N. Potência Sonora (A/M/L)	dB(A)	46/43/38	48/44/39
Instalação	Dimensões (L/P/A)	mm	875/505/185	875/505/185
	Dim. Embalagem (L/P/A)	mm	1028/581/270	1028/581/270
	Peso Líq/ Peso Bruto	kg	15.3/17.9	15.3/17.9
	Tubagem Líq.	mm	6.35	6.35
	Tubagem Gás	mm	9.52	12.7
Painel	Modelo		P1B-1050IB	P1B-1050IB
	Dimensões (L/P/A)	mm	1050/560/122	1050/560/122
	Dim. Embalagem (L/P/A)	mm	1133/623/197	1133/623/197
	Peso Líq/ Peso Bruto	kg	5.3/8.3	5.3/8.3
Controlador	Opcional	/	HW-BA116ABK	HW-BA116ABK
		/	HW-BA101ABT	HW-BA101ABT
		/	HW-SA201ABK	HW-SA201ABK
		/	HW-PA201ABK	HW-PA201ABK
		/	YR-HRS01	YR-HRS01

MRV - CASSETE DE 2 VIAS - R410A



Design compacto: 220mm altura

Bomba de drenagem

Design antivegetativo

Silencioso



Controlador opcional HW-BA116ABK



Controlador opcional HW-BA101ABT



Controlador opcional HW-SA201ABK



Controlo remoto opcional YR-HRS01 (Receptor RE-02)



Controlador opcional HW-PA201ABK

Modelo/ Unidade Interior			AB072MBERA	AB092MBERA	AB122MBERA
Capacidade	Arrefecimento	kBtu/h	7.5	9.6	12.3
		kW	2.2	2.8	3.6
	Aquecimento	kBtu/h	8.5	10.9	13.6
		kW	2.5	3.2	4
Parâmetros Eléctricos	Alimentação Eléctrica	Ph/V/Hz	1/220~230/50/60	1/220~230/50/60	1/220~230/50/60
Performance	Fluxo de Ar (A)	m³/h	840/700/550	840/700/550	840/700/550
	N. Pressão Sonora (A/M/L)	dB(A)	42/37/33	42/37/33	42/37/33
	N. Potência Sonora (A/M/L)	dB(A)	55/50/46	55/50/46	55/50/46
Instalação	Dimensões (L/P/A)	mm	817/620/220	817/620/220	817/620/220
	Dim. Embalagem (L/P/A)	mm	1015/695/278	1015/695/278	1015/695/278
	Peso Líq/ Peso Bruto	kg	21/23	21/23	21/23
	Tubagem Líq.	mm	6.35	6.35	6.35
	Tubagem Gás	mm	9.52	9.52	12.7
Painel	Modelo		P2B-1055IB	P2B-1055IB	P2B-1055IB
	Dimensões (L/P/A)	mm	1055/680/68	1055/680/68	1055/680/68
	Dim. Embalagem (L/P/A)	mm	1110/720/161	1110/720/161	1110/720/161
	Peso Líq/ Peso Bruto	kg	7/8	7/8	7/8
Controlador	Opcional	/	HW-BA116ABK	HW-BA116ABK	HW-BA116ABK
		/	HW-BA101ABT	HW-BA101ABT	HW-BA101ABT
		/	HW-SA201ABK	HW-SA201ABK	HW-SA201ABK
		/	HW-PA201ABK	HW-PA201ABK	HW-PA201ABK
		/	YR-HRS01	YR-HRS01	YR-HRS01

Modelo/ Unidade Interior			AB162MBERA	AB182MBERA
Capacidade	Arrefecimento	kBtu/h	15.4	19.1
		kW	4.5	5.6
	Aquecimento	kBtu/h	17.1	21.5
		kW	5	6.3
Parâmetros Eléctricos	Alimentação Eléctrica	Ph/V/Hz	1/220~230/50/60	1/220~230/50/60
Performance	Fluxo de Ar (A)	m³/h	840/700/550	840/700/550
	N. Pressão Sonora (A/M/L)	dB(A)	44/39/34	44/39/34
	N. Potência Sonora (A/M/L)	dB(A)	57/52/47	57/52/47
Instalação	Dimensões (L/P/A)	mm	817/620/220	817/620/220
	Dim. Embalagem (L/P/A)	mm	1015/695/278	1015/695/278
	Peso Líq/ Peso Bruto	kg	21/23	21/23
	Tubagem Líq.	mm	6.35	6.35
	Tubagem Gás	mm	12.7	12.7
Painel	Modelo		P2B-1055IB	P2B-1055IB
	Dimensões (L/P/A)	mm	1055/680/68	1055/680/68
	Dim. Embalagem (L/P/A)	mm	1110/720/161	1110/720/161
	Peso Líq/ Peso Bruto	kg	7/8	7/8
Controlador	Opcional	/	HW-BA116ABK	HW-BA116ABK
		/	HW-BA101ABT	HW-BA101ABT
		/	HW-SA201ABK	HW-SA201ABK
		/	HW-PA201ABK	HW-PA201ABK
		/	YR-HRS01	YR-HRS01

Os dados, imagens, produtos e referências neste catálogo poderão ser actualizados sem aviso prévio.

MRV - CASSETE DE 4 VIAS (MINI)- R410A



Motor DC | Painel 620*620mm | Ar fresco | Silencioso



Controlador opcional HW-BA116ABK



Controlador opcional HW-BA101ABT



Controlador opcional HW-SA201ABK



Controlo remoto opcional YR-HQS01



Controlador opcional HW-PA201ABK

Modelo/ Unidade Interior			AB052MCERA(M)	AB072MCERA(M)	AB092MCERA(M)
Capacidade	Arrefecimento	kBtu/h	5.1	7.5	9.5
		kW	1.5	2.2	2.8
	Aquecimento	kBtu/h	5.8	8.5	10.9
		kW	1.7	2.5	3.2
Parâmetros Eléctricos	Alimentação Eléctrica	Ph/V/Hz	1/220-240/50/60	1/220-240/50/60	1/220-240/50/60
Performance	Fluxo de Ar (A)	m^3/h	520/450/400	520/450/400	520/450/400
	N. Pressão Sonora (A/M/L)	dB(A)	32/30/29	32/30/29	32/30/29
	Dimensões (L/P/A)	dB(A)	46/44/43	46/44/43	46/44/43
Instalação	Dim. Embalagem (L/P/A)	mm	570/570/260	570/570/260	570/570/260
	Peso Líq/ Peso Bruto	mm	718/680/380	718/680/380	718/680/380
	Tubagem Líq.	kg	16/19	16/19	16/19
	Tubagem Gás	mm	6.35	6.35	6.35
	Modelo	mm	9.52	9.52	9.52
Painel	Dimensões (L/P/A)		PB-620KB	PB-620KB	PB-620KB
	Dim. Embalagem (L/P/A)	mm	620/620/60	620/620/60	620/620/60
	Peso Líq/ Peso Bruto	mm	660/660/115	660/660/115	660/660/115
Controlador	Opcional	/	HW-BA116ABK	HW-BA116ABK	HW-BA116ABK
		/	HW-BA101ABT	HW-BA101ABT	HW-BA101ABT
		/	HW-SA201ABK	HW-SA201ABK	HW-SA201ABK
		/	HW-PA201ABK	HW-PA201ABK	HW-PA201ABK
		/	YR-HRS01	YR-HRS01	YR-HRS01

Modelo/ Unidade Interior			AB122MCERA(M)	AB162MCERA(M)	AB182MCERA(M)
Capacidade	Arrefecimento	kBtu/h	12.3	15.3	19.1
		kW	3.6	4.5	5.6
	Aquecimento	kBtu/h	13.6	17.1	21.5
		kW	4	5	6.3
Parâmetros Eléctricos	Alimentação Eléctrica	Ph/V/Hz	1/220-240/50/60	1/220-240/50/60	1/220-240/50/60
Performance	Fluxo de Ar (A)	m^3/h	520/450/400	650/520/450	760/650/520
	N. Pressão Sonora (A/M/L)	dB(A)	33/30/29	33/30/29	34/32/30
	Dimensões (L/P/A)	dB(A)	47/44/43	47/44/43	48/46/44
Instalação	Dim. Embalagem (L/P/A)	mm	570/570/260	570/570/260	570/570/260
	Peso Líq/ Peso Bruto	mm	718/680/380	718/680/380	718/680/380
	Tubagem Líq.	kg	19/22	19/22	19/22
	Tubagem Gás	mm	6.35	6.35	6.35
	Modelo	mm	12.7	12.7	12.7
Painel	Dimensões (L/P/A)		PB-620KB	PB-620KB	PB-620KB
	Dim. Embalagem (L/P/A)	mm	620/620/60	620/620/60	620/620/60
	Peso Líq/ Peso Bruto	mm	660/660/115	660/660/115	660/660/115
Controlador	Opcional	/	HW-BA116ABK	HW-BA116ABK	HW-BA116ABK
		/	HW-BA101ABT	HW-BA101ABT	HW-BA101ABT
		/	HW-SA201ABK	HW-SA201ABK	HW-SA201ABK
		/	HW-PA201ABK	HW-PA201ABK	HW-PA201ABK
		/	YR-HRS01	YR-HRS01	YR-HRS01

MRV - CASSETE
4 vias ROUND WAY - R410A



Motor DC | Fluxo de ar 360° | Cassete com 4 vias | 6 Posições ajustáveis da grelha* | *1296 combinações de fluxo de ar



Controlador opcional HW-BA116ABK



Controlador opcional HW-BA101ABT



Controlador opcional HW-SA201ABK



Controlo remoto opcional YR-HQS01



Controlador opcional HW-PA201ABK

Modelo/ Unidade Interior			AB072MRERA	AB092MRERA	AB122MRERA	AB162MRERA	AB182MRERA	AB242MRERA
Capacidade	Arrefecimento	kBtu/h	7.5	9.5	12.3	15.3	19.1	24.2
		kW	2.2	2.8	3.6	4.5	5.6	7.1
	Aquecimento	kBtu/h	8.5	10.9	13.6	17.1	21.5	27.3
		kW	2.5	3.2	4	5	6.3	8
Parâmetros Eléctricos	Alimentação Eléctrica	Ph/V/Hz	1/220~230/50/60	1/220~230/50/60	1/220~230/50/60	1/220~230/50/60	1/220~230/50/60	1/220~230/50/60
Performance	Fluxo de Ar (A)	m³/h	1000/810/620	1000/810/620	1000/810/620	1000/810/620	1000/810/620	1380/1190/1000
	N. Pressão Sonora (A/M/L)	dB(A)	30/27/25	30/27/25	30/27/25	32/29/27	33/30/29	35/34/31
Instalação	Dimensões (L/P/A)	mm	840/840/180	840/840/180	840/840/180	840/840/180	840/840/180	840/840/204
	Dim. Embalagem (L/P/A)	mm	983/983/268	983/983/268	983/983/268	983/983/268	983/983/268	983/983/290
	Peso Líq/ Peso Bruto	kg	25/28	25/28	25/28	25/28	25/28	27/30
	Tubagem Líq.	mm	6.35	6.35	6.35	6.35	6.35	9.52
	Tubagem Gás	mm	9.52	9.52	12.7	12.7	12.7	15.88
Painel	Modelo		PB-950KB	PB-950KB	PB-950KB	PB-950KB	PB-950KB	PB-950KB
	Dimensões (L/P/A)	mm	950/950/50	950/950/50	950/950/50	950/950/50	950/950/50	950/950/50
	Dim. Embalagem (L/P/A)	mm	1013/1025/123	1013/1025/123	1013/1025/123	1013/1025/123	1013/1025/123	1013/1025/123
	Peso Líq/ Peso Bruto	kg	6.5/9	6.5/9	6.5/9	6.5/9	6.5/9	6.5/9
Controlador	Opcional	/	HW-BA116ABK	HW-BA116ABK	HW-BA116ABK	HW-BA116ABK	HW-BA116ABK	HW-BA116ABK
		/	HW-BA101ABT	HW-BA101ABT	HW-BA101ABT	HW-BA101ABT	HW-BA101ABT	HW-BA101ABT
		/	HW-SA201ABK	HW-SA201ABK	HW-SA201ABK	HW-SA201ABK	HW-SA201ABK	HW-SA201ABK
		/	HW-PA201ABK	HW-PA201ABK	HW-PA201ABK	HW-PA201ABK	HW-PA201ABK	HW-PA201ABK
		/	YR-HRS01	YR-HRS01	YR-HRS01	YR-HRS01	YR-HRS01	YR-HRS01A

Modelo/ Unidade Interior			AB282MRERA	AB302MRERA	AB382MRERA	AB482MRERA	AB602MRERA
Capacidade	Arrefecimento	kBtu/h	27.3	30.7	38.2	47.7	54.6
		kW	8	9	11.2	14	16
	Aquecimento	kBtu/h	30.7	34.1	42.6	54.6	61.2
		kW	9	10	12.5	16	18
Parâmetros Eléctricos	Alimentação Eléctrica	Ph/V/Hz	1/220~230/50/60	1/220~230/50/60	1/220~230/50/60	1/220~230/50/60	1/220~230/50/60
Performance	Fluxo de Ar (A)	m³/h	1380/1190/1000	2050/1860/1670	2050/1860/1670	2100/1910/1720	2100/1910/1720
	N. Pressão Sonora (A/M/L)	dB(A)	37/35/31	37/35/31	37/35/31	44/40/36	44/40/36
Instalação	Dimensões (L/P/A)	mm	840/840/204	840/840/246	840/840/246	840/840/288	840/840/288
	Dim. Embalagem (L/P/A)	mm	983/983/290	983/983/331	983/983/331	983/983/373	983/983/373
	Peso Líq/ Peso Bruto	kg	27/30	31/36	31/36	33/38	33/38
	Tubagem Líq.	mm	9.52	9.52	9.52	9.52	9.52
	Tubagem Gás	mm	15.88	15.88	15.88	15.88	15.88
Painel	Modelo		PB-950KB	PB-950KB	PB-950KB	PB-950KB	PB-950KB
	Dimensões (L/P/A)	mm	950/950/50	950/950/50	950/950/50	950/950/50	950/950/50
	Dim. Embalagem (L/P/A)	mm	1013/1025/123	1013/1025/123	1013/1025/123	1013/1025/123	1013/1025/123
	Peso Líq/ Peso Bruto	kg	6.5/9	6.5/9	6.5/9	6.5/9	6.5/9
Controlador	Opcional	/	HW-BA116ABK	HW-BA116ABK	HW-BA116ABK	HW-BA116ABK	HW-BA116ABK
		/	HW-BA101ABT	HW-BA101ABT	HW-BA101ABT	HW-BA101ABT	HW-BA101ABT
		/	HW-SA201ABK	HW-SA201ABK	HW-SA201ABK	HW-SA201ABK	HW-SA201ABK
		/	HW-PA201ABK	HW-PA201ABK	HW-PA201ABK	HW-PA201ABK	HW-PA201ABK
		/	YR-HRS01	YR-HRS01	YR-HRS01	YR-HRS01	YR-HRS01

Os dados, imagens, produtos e referências neste catálogo poderão ser actualizados sem aviso prévio.

MRV - CASSETE DE 4 VIAS - R410A



Painel 700x700mm e Painel 950x950mm | Silencioso | Bomba de condensados | Ar fresco



Controlador opcional HW-BA116ABK



Controlador opcional HW-BA101ABT



Controlador opcional HW-SA201ABK



Controlo remoto opcional YR-HRS01



Controlador opcional HW-PA201ABK

Modelo/ Unidade Interior			AB182MNERA	AB242MNERA	AB282MNERA
Capacidade	Arrefecimento	kBtu/h	19.1	24.2	27.3
		kW	5.6	7.1	8
	Aquecimento	kBtu/h	21.5	27.3	30.7
		kW	6.3	8	9
Parâmetros Eléctricos	Alimentação Eléctrica	Ph/V/Hz	1,220~230/50/60	1,220~230/50/60	1,220~230/50/60
Performance	Fluxo de Ar (A)	m³/h	1000/810/620	1380/1190/1000	1380/1190/1000
	N. Pressão Sonora (A/M/L)	dB(A)	33/30/29	35/34/31	37/35/31
	N. Potência Sonora (A/M/L)	dB(A)	47/44/43	49/48/45	51/49/45
Instalação	Dimensões (L/P/A)	mm	840/840/180	840/840/204	840/840/204
	Dim. Embalagem (L/P/A)	mm	983/983/268	983/983/290	983/983/290
	Peso Líq/ Peso Bruto	kg	25/28	25/28	25/28
	Tubagem Líq.	mm	6.35	9.52	9.52
	Tubagem Gás	mm	12.7	15.88	15.88
Painel	Modelo		PB-950JB	PB-950JB	PB-950JB
	Dimensões (L/P/A)	mm	950/950/60	950/950/60	950/950/60
	Dim. Embalagem (L/P/A)	mm	992/992/115	992/992/115	992/992/115
	Peso Líq/ Peso Bruto	kg	6/7.5	6/7.5	6/7.5
Controlador	Opcional	/	HW-BA116ABK	HW-BA116ABK	HW-BA116ABK
		/	HW-BA101ABT	HW-BA101ABT	HW-BA101ABT
		/	HW-SA201ABK	HW-SA201ABK	HW-SA201ABK
		/	HW-PA201ABK	HW-PA201ABK	HW-PA201ABK
		/	YR-HRS01	YR-HRS01	YR-HRS01

Modelo/ Unidade Interior			AB302MNERA	AB382MNERA	AB482MNERA	AB602MNERA
Capacidade	Arrefecimento	kBtu/h	30.7	38.2	47.8	54.6
		kW	9	11.2	14	16
	Aquecimento	kBtu/h	34.1	42.7	54.6	61.2
		kW	10	12.5	16	18
Parâmetros Eléctricos	Alimentação Eléctrica	Ph/V/Hz	1,220~230/50/60	1,220~230/50/60	1,220~230/50/60	1,220~230/50/60
Performance	Fluxo de Ar (A)	m³/h	2050/1860/1670	2050/1860/1670	2100/1910/1720	2100/1910/1720
	N. Pressão Sonora (A/M/L)	dB(A)	37/35/31	37/35/31	44/40/36	44/40/36
	N. Potência Sonora (A/M/L)	dB(A)	51/49/45	51/49/45	58/54/50	58/54/50
Instalação	Dimensões (L/P/A)	mm	840/840/246	840/840/246	840/840/288	840/840/288
	Dim. Embalagem (L/P/A)	mm	983/983/331	983/983/331	983/983/373	983/983/373
	Peso Líq/ Peso Bruto	kg	25/28	25/28	25/28	25/28
	Tubagem Líq.	mm	9.52	9.52	9.52	9.52
	Tubagem Gás	mm	15.88	15.88	15.88	15.88
Painel	Modelo		PB-950JB	PB-950JB	PB-950JB	PB-950JB
	Dimensões (L/P/A)	mm	950/950/60	950/950/60	950/950/60	950/950/60
	Dim. Embalagem (L/P/A)	mm	992/992/115	992/992/115	992/992/115	992/992/115
	Peso Líq/ Peso Bruto	kg	6/7.5	6/7.5	6/7.5	6/7.5
Controlador	Opcional	/	HW-BA116ABK	HW-BA116ABK	HW-BA116ABK	HW-BA116ABK
		/	HW-BA101ABT	HW-BA101ABT	HW-BA101ABT	HW-BA101ABT
		/	HW-SA201ABK	HW-SA201ABK	HW-SA201ABK	HW-SA201ABK
		/	HW-PA201ABK	HW-PA201ABK	HW-PA201ABK	HW-PA201ABK
		/	YR-HRS01	YR-HRS01	YR-HRS01	YR-HRS01

DIMENSÕES

AB052MAERA AB072MAERA AB092MAERA AB122MAERA

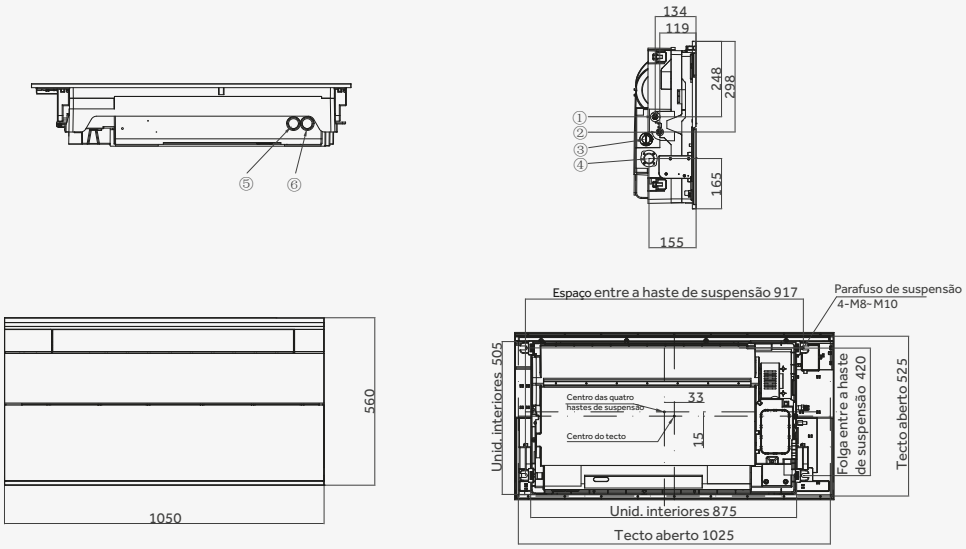

Cód.	Nome
1	Tub. Gás
2	Tub. Líq
3	Furo bomba de condensados
4	Tubo de esgoto
5	Alimentação
6	Cabo de comunicação

AB072MBERA AB092MBERA AB122MBERA AB162MBERA AB182MBERA

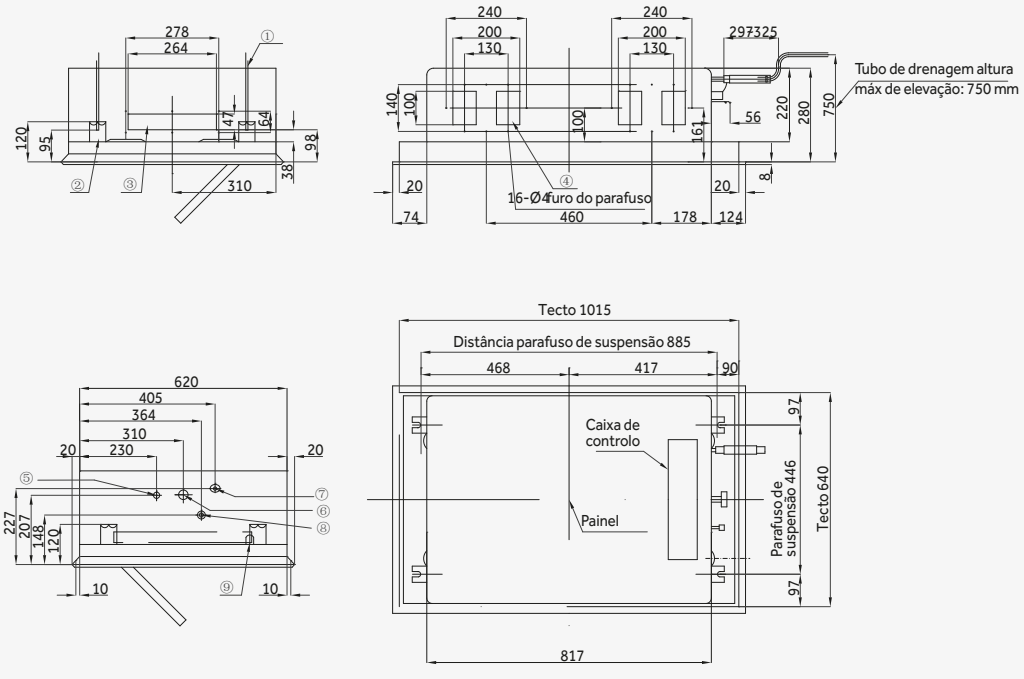

Cód.	Nome
1	Parafus de suspensão
2	Gancho
3	Entrada de ar fresco
4	Saída de exaustão: 4
5	Furo de conexão tub. de líq.
6	Furo de conexão tub. de gás
7	Furo de conexão do tub. de esgoto
8	Dreno natural
9	Entrada de energia

Os dados, imagens, produtos e referências neste catálogo poderão ser actualizados sem aviso prévio.

DIMENSÕES

AB052MCERA(M) AB072MCERA(M) AB092MCERA(M) AB122MCERA(M) AB162MCERA(M) AB182MCERA(M)

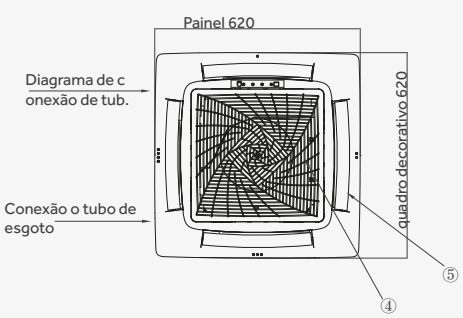

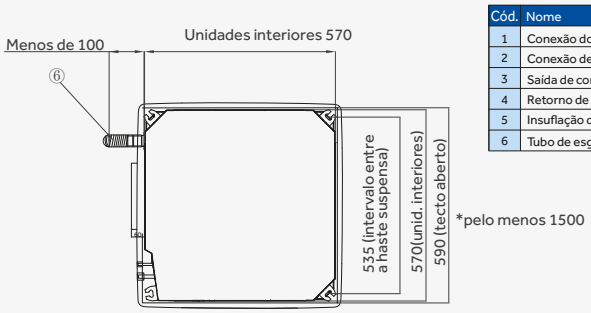

Cód.	Nome
1	Conexão do tub. gás
2	Conexão de tub. líquido
3	Saída de condensados
4	Retorno de ar
5	Insuflação de ar
6	Tubo de esgoto (acessório)

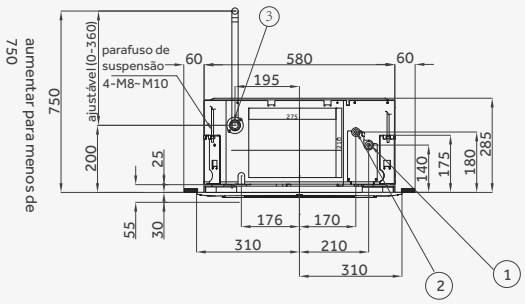

AB072MRERA AB092MRERA AB122MRERA AB162MRERA AB162MRERA AB242MRERA AB282MRERA AB302MRERA AB302MRERA AB482MRERA AB602MRERA

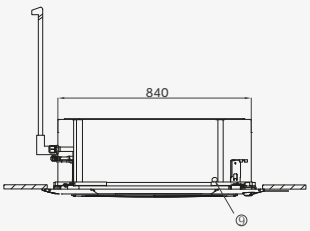

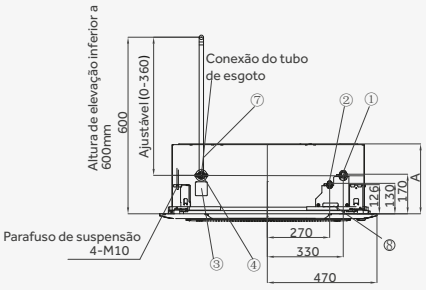

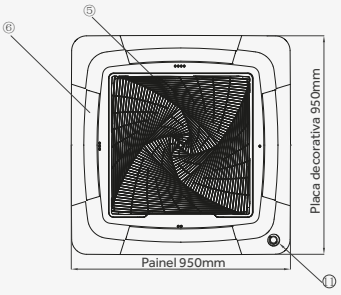

Cód.	Nome
1	Tub. Gás
2	Tub. Líquida
3	Placa electrónica
4	Tubo de esgoto
5	Grelha de retorno de ar
6	Saída de ar
7	Drenagem de condensados
8	Alimentação electrónica
9	Comunicação
10	Entrada de ar fresco
11	Sensor de Presença

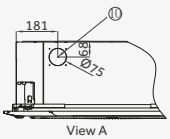

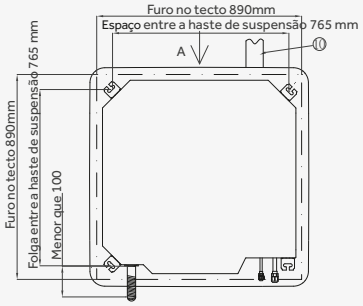

DIMENSÕES

AB182MNERA

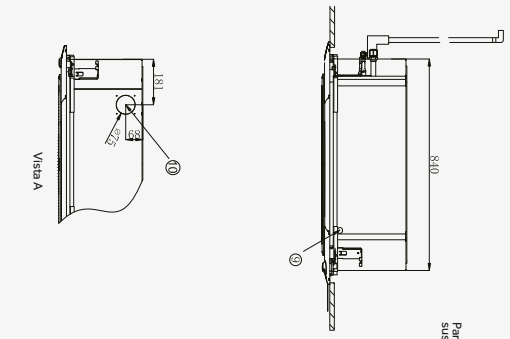

Cód.	Nome
1	Tub. Gás
2	Tub. Líquida
3	Placa electrónica
4	Tubo de esgoto
5	Grelha de retorno de ar
6	Saída de ar
7	Drenagem de condensados
8	Alimentação electrónica
9	Comunicação
10	Entrada de ar fresco
11	Sensor de Presença

※Quando a grelha de saída de ar está bloqueada, o mín. de espaço reservado é de 200 mm.

Modelo	A (mm)
18	183
24/28	204
30/38	246
48/60	288

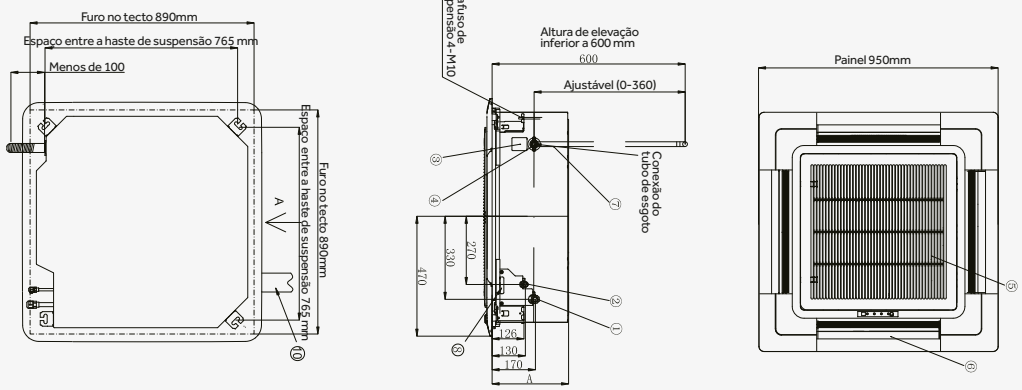

AB242MNERA AB282MNERA

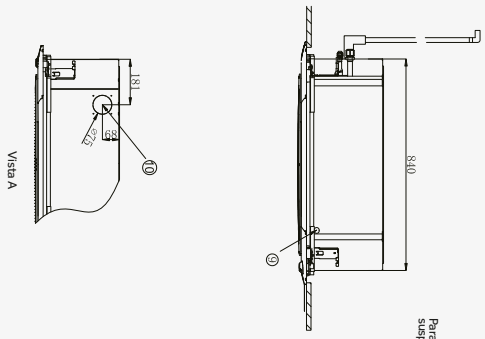

Cód.	Nome
1	Tub. Gás
2	Tub. Líquida
3	Placa electrónica
4	Tubo de esgoto
5	Grelha de retorno de ar
6	Saída de ar
7	Drenagem de condensados
8	Alimentação electrónica
9	Comunicação
10	Entrada de ar fresco
11	Sensor de Presença

※Quando a grelha de saída de ar está bloqueada, o mín. de espaço reservado é de 200 mm.

Modelo	A (mm)
18	183
24/28	204
30/38	246
48/60	288

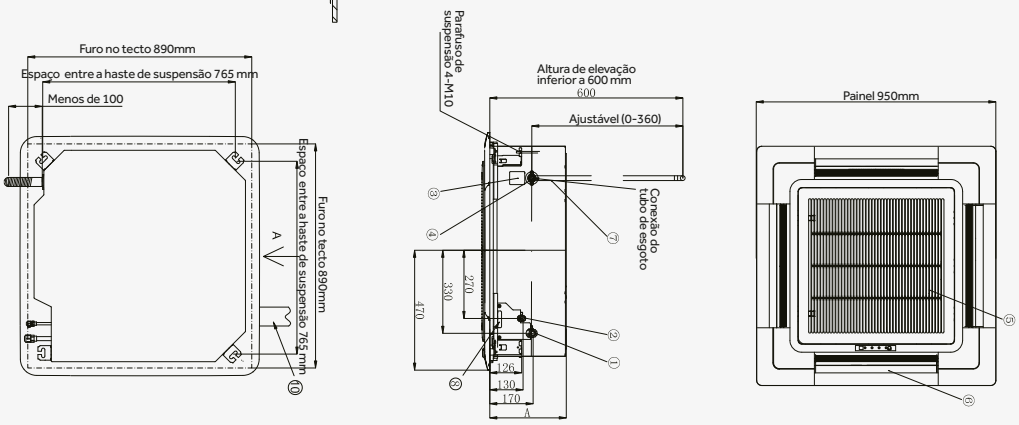

Os dados, imagens, produtos e referências neste catálogo poderão ser actualizados sem aviso prévio.

DIMENSÕES

AB302MNERA AB382MNERA

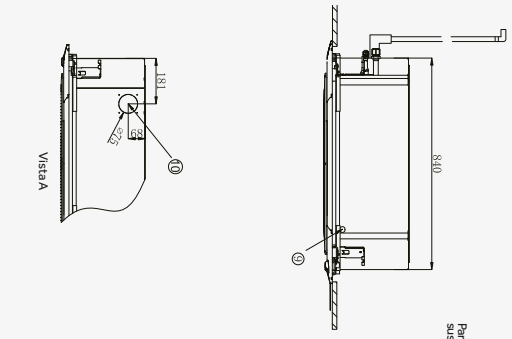

Cód.	Nome
1	Tub. Gás
2	Tub. Líquida
3	Placa electrónica
4	Tubo de esgoto
5	Grelha de retorno de ar
6	Saída de ar
7	Drenagem de condensados
8	Alimentação electrónica
9	Comunicação
10	Entrada de ar fresco
11	Sensor de Presença

※Quando a grelha de saída de ar está bloqueada, o mín. de espaço reservado é de 200 mm.

Modelo	A (mm)
18	183
24/28	204
30/38	246
48/60	288

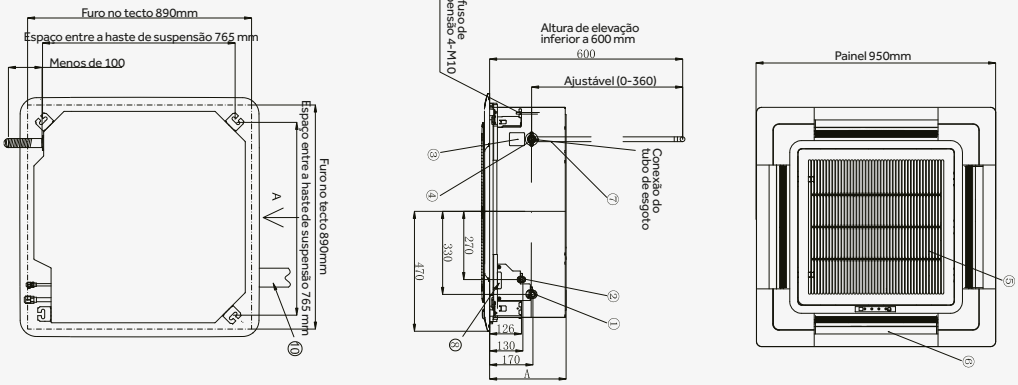

AB482MNERA AB602MNERA

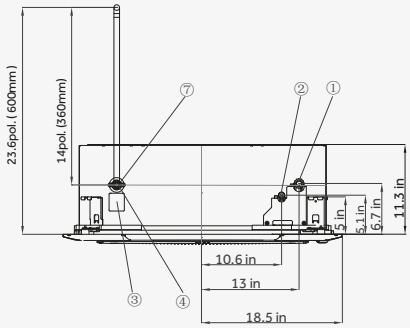

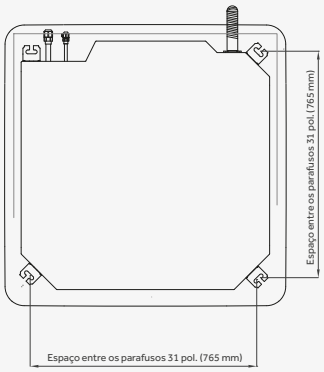

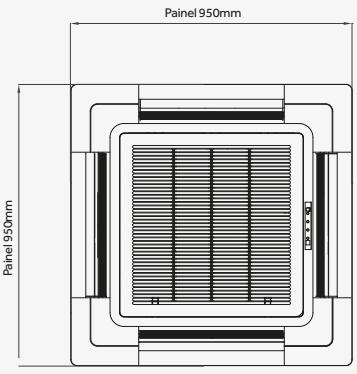

MRV - CONDUTA SLIM
(com bomba de condensados) - R410A



Ar fresco | Bomba de drenagem | Retorno de ar inferior | Design compacto (185mm)



Controlador opcional HW-BA116ABK



Controlador opcional HW-BA101ABT*



Controlador opcional HW-SA201ABK



Controlo remoto opcional YR-HRS01 (Receptor RE-02)



Controlador opcional HW-PA201ABK

*Não permite alterar a pressão estática

Modelo/ Unidade Interior			AD072MSERA(H)	AD092MSERA(H)	AD122MSERA(H)
Capacidade	Arrefecimento	kBtu/h	7.5	9.5	12.3
		kW	2.2	2.8	3.6
	Aquecimento	kBtu/h	8.5	10.9	13.6
		kW	2.5	3.2	4
Parâmetros Eléctricos	Alimentação Eléctrica	Ph/V/Hz	1/220~230/50/60	1/220~230/50/60	1/220~230/50/60
Performance	Fluxo de Ar (A/M/B)	m^3/h	480/420/360	480/420/360	550/430/370
	N. Pressão Sonora (A/M/B)	dB(A)	27/23/20	27/23/20	30/27/24
	N. Potência Sonora (A/M/B)	dB(A)	41/37/34	41/37/34	44/41/38
Instalação	Dimensões (L/P/A)	mm	850/420/185	850/420/185	850/420/185
	Dimensões Embalagem (L/P/A)	mm	1045/540/270	1045/540/270	1045/540/270
	Peso Líq/ Peso Bruto	kg	17.5/22.5	17.5/22.5	17.5/22.5
	Tubagem Líq.	mm	6.35	6.35	6.35
	Tubagem Gás	mm	9.52	9.52	12.7
	Pressão Estática (Standard/Máx.)	Pa	0/15/30	0/15/30	0/15/30
Painel	Modelo	/	P1B-890IA/D	P1B-890IA/D	P1B-890IA/D
	Dimensões (L/P/A)	mm	890/190/100 (fora)	890/190/100 (fora)	890/190/100 (fora)
	Dimensões (L/P/A)		890/290.5/32.4 (dentro)	890/290.5/32.4 (dentro)	890/290.5/32.4 (dentro)
	Dimensões Embalagem (L/P/A)	mm	938/335/220	938/335/220	938/335/220
	Peso Líq/ Peso Bruto	kg	4/5	4/5	4/5
T. Drenagem	O-opcionalS-standard,W-sem		S	S	S
Controlador	Opcional	/	HW-BA116ABK	HW-BA116ABK	HW-BA116ABK
		/	HW-BA101ABT	HW-BA101ABT	HW-BA101ABT
		/	HW-SA201ABK	HW-SA201ABK	HW-SA201ABK
		/	HW-PA201ABK	HW-PA201ABK	HW-PA201ABK
		/	YR-HRS01	YR-HRS01	YR-HRS01

Modelo/ Unidade Interior			AD162MSERA(H)	AD182MSERA(H)	AD242MSERA(H)
Capacidade	Arrefecimento	kBtu/h	15.3	19.1	24.2
		kW	4.5	5.6	7.1
	Aquecimento	kBtu/h	17.1	21.5	27.3
		kW	5	6.3	8
Parâmetros Eléctricos	Alimentação Eléctrica	Ph/V/Hz	1/220~230/50/60	1/220~230/50/60	1/220~230/50/60
Performance	Fluxo de Ar (A/M/B)	m^3/h	600/540/460	800/690/580	930/850/750
	N. Pressão Sonora (A/M/B)	dB(A)	32/29/26	33/30/27	36/33/30
	N. Potência Sonora (A/M/B)	dB(A)	46/43/40	47/44/41	50/47/43
Instalação	Dimensões (L/P/A)	mm	850/420/185	1170/420/185	1170/420/185
	Dimensões Embalagem (L/P/A)	mm	1045/540/270	1365/540/270	1365/540/270
	Peso Líq/ Peso Bruto	kg	18.5/23.5	22.2/28.2	24/30
	Tubagem Líq.	mm	6.35	6.35	9.52
	Tubagem Gás	mm	12.7	12.7	15.88
	Pressão Estática (Standard/Máx.)	Pa	0/15/30	0/15/30	0/15/30
Painel	Modelo	/	P1B-890IA/D	P1B-1210IA/D	P1B-1210IA/D
	Dimensões (L/P/A)	mm	890/190/100 (fora)	1210/190/100 (fora)	1210/190/100 (fora)
	Dimensões (L/P/A)		890/290.5/32.4 (dentro)	1210/290.5/32.4 (dentro)	1210/290.5/32.4 (dentro)
	Dimensões Embalagem (L/P/A)	mm	938/335/220	1258/335/220	1258/335/220
	Peso Líq/ Peso Bruto	kg	4/5	5/6	5/6
T. Drenagem	O-opcionalS-standard,W-sem		S	S	S
Controlador	Opcional	/	HW-BA116ABK	HW-BA116ABK	HW-BA116ABK
		/	HW-BA101ABT	HW-BA101ABT	HW-BA101ABT
		/	HW-SA201ABK	HW-SA201ABK	HW-SA201ABK
		/	HW-PA201ABK	HW-PA201ABK	HW-PA201ABK
		/	YR-HRS01	YR-HRS01	YR-HRS01

Os dados, imagens, produtos e referências neste catálogo poderão ser actualizados sem aviso prévio.

MRV - CONDUTA DE MÉDIA PEST
(com bomba de condensados) - R410A



50/100Pa | Deisgn compacto (248mm) | Bomba de drenagem | Módulos até 50/60Hz



Controlador opcional
HW-BA116ABK



Controlador opcional
HW-BA101ABT



Controlador opcional
HW-SA201ABK



Controlo remoto opcional
YR-HRS01 (Receptor RE-02)



Controlador opcional
HW-PA201ABK

Modelo/ Unidade Interior			AD052MJERAB	AD072MJERAB	AD092MJERAB	AD122MJERAB	AD162MJERAB
Capacidade	Arrefecimento	kBtu/h	5.1	7.5	9.5	12.3	15.3
		kW	1.5	2.2	2.8	3.6	4.5
	Aquecimento	kBtu/h	5.8	8.5	10.9	13.6	17.1
		kW	1.7	2.5	3.2	4	5
Parâmetros Eléctricos	Alimentação Eléctrica	Ph/V/Hz	1/220~240/50/60	1/220~240/50/60	1/220~240/50/60	1/220~240/50/60	1/220~240/50/60
Performance	Fluxo de Ar (A/M/B)	m³/h	630/510/424	630/510/424	630/510/424	630/510/424	740/550/442
	N. Pressão Sonora (A/M/B)	dB(A)	35/33/31	35/33/31	35/33/31	35/33/31	35/33/31
	N. Potência Sonora (A/M/B)	dB(A)	39/37/35	39/37/35	39/37/35	39/37/35	39/37/35
Instalação	Dimensões (L/P/A)	mm	700/700/248	700/700/248	700/700/248	700/700/248	700/700/248
	Dim. Embalagem (L/P/A)	mm	932/835/280	932/835/280	932/835/280	932/835/280	932/835/280
	Peso Líq/ Peso Bruto	kg	27/32	27/32	27/32	27/32	28.5/33.5
	Tubagem Líq.	mm	6.35	6.35	6.35	6.35	6.35
	Tubagem Gás	mm	9.52	9.52	9.52	12.7	12.7
	Pest (Standard/Máx.)	Pa	50/100	50/100	50/100	50/100	50/100
T. Drenagem	O-opcionalS-standard,W-sem		S	S	S	S	S
Controlador	Opcional	/	HW-BA116ABK	HW-BA116ABK	HW-BA116ABK	HW-BA116ABK	HW-BA116ABK
		/	HW-BA101ABT	HW-BA101ABT	HW-BA101ABT	HW-BA101ABT	HW-BA101ABT
		/	HW-SA201ABK	HW-SA201ABK	HW-SA201ABK	HW-SA201ABK	HW-SA201ABK
		/	HW-PA201ABK	HW-PA201ABK	HW-PA201ABK	HW-PA201ABK	HW-PA201ABK
		/	YR-HRS01	YR-HRS01	YR-HRS01	YR-HRS01	YR-HRS01

Modelo/ Unidade Interior			AD182MJERAB	AD242MJERAB	AD282MJERAB	AD302MJERA
Capacidade	Arrefecimento	kBtu/h	19.1	24.2	27.3	30.7
		kW	5.6	7.1	8	9
	Aquecimento	kBtu/h	21.5	27.3	30.7	34.1
		kW	6.3	8	9	10
Parâmetros Eléctricos	Alimentação Eléctrica	Ph/V/Hz	1/220~240/50/60	1/220~240/50/60	1/220~240/50/60	1/220~230/50/60
Performance	Fluxo de Ar (A/M/B)	m³/h	980/840/760	1174/1080/960	1174/1080/960	1500/1180/930
	N. Pressão Sonora (A/M/B)	dB(A)	36/34/32	40/37/34	42/38/34	42/38/34
	N. Potência Sonora (A/M/B)	dB(A)	40/38/36	44/41/38	46/42/38	46/42/38
Instalação	Dimensões (L/P/A)	mm	1100/700/248	1100/700/248	1100/700/248	1100/700/248
	Dim. Embalagem (L/P/A)	mm	1332/835/280	1332/835/280	1332/835/280	1332/835/280
	Peso Líq/ Peso Bruto	kg	36.8/43.5	37/43.4	37/43.6	39.4/45.4
	Tubagem Líq.	mm	6.35	9.52	9.52	9.52
	Tubagem Gás	mm	12.7	15.88	15.88	15.88
	Pest (Standard/Máx.)	Pa	50/100	50/100	50/100	50/100
T. Drenagem	O-opcionalS-standard,W-sem		S	S	S	S
Controlador	Opcional	/	HW-BA116ABK	HW-BA116ABK	HW-BA116ABK	HW-BA116ABK
		/	HW-BA101ABT	HW-BA101ABT	HW-BA101ABT	HW-BA101ABT
		/	HW-SA201ABK	HW-SA201ABK	HW-SA201ABK	HW-SA201ABK
		/	HW-PA201ABK	HW-PA201ABK	HW-PA201ABK	HW-PA201ABK
		/	YR-HRS01	YR-HRS01	YR-HRS01	YR-HRS01

MRV - CONDUTA DE MÉDIA PEST
(com bomba de condensados) - R410A



Motor DC | Design compacto (248mm) | Bomba de drenagem | Módulos até 50/60Hz



Controlador opcional HW-BA116ABK



Controlador opcional HW-BA101ABT



Controlador opcional HW-SA201ABK



Controlo remoto opcional YR-HRS01 (Receptor RE-02)



Controlador opcional HW-PA201ABK

Modelo/ Unidade Interior			AD052MJERAD	AD072MJERAD	AD092MJERAD	AD122MJERAD
Capacidade	Arrefecimento	HP	0.5	0.8	1.0	1.25
		kBtu/h	5.1	7.5	9.6	12.3
		kW	1.5	2.2	2.8	3.6
	Aquecimento	kBtu/h	5.8	8.5	10.9	13.7
		kW	1.7	2.5	3.2	4
Parâmetros Eléctricos	Alimentação Eléctrica	Ph/V/Hz	1/220-240/50/60	1/220-240/50/60	1/220-240/50/60	1/220-240/50/60
Dimensões	Dimensões	mm	700/700/248	700/700/248	700/700/248	700/700/248
	Dimensões Embalagem	mm	932/835/280	932/835/280	932/835/280	932/835/280
Peso	Líquido/ Bruto	kg	27/32	27/32	27/32	27/32
Ventilador	Pest (Standard/Máx)	Pa	20/200	20/200	20/200	20/200
	Fluxo de Ar (A/M/B)	m^3/h	515/440/390	545/470/390	545/470/390	570/495/420
Ruído	N. Pressão Sonora (A/M/B)	dB(A)	29/27/25	30/28/25	30/28/25	31/29/27
	N. Potência Sonora (A/M/B)	dB(A)	41/39/37	42/40/37	42/40/37	43/41/39
Tubagem	Líquido	mm	6.35	6.35	6.35	6.35
	Gás	mm	9.52	9.52	9.52	12.7
T. Drenagem	O-opcional,S-standard, N-sem	/	S	S	S	S
Controlador	Opcional	/	HW-BA116ABK	HW-BA116ABK	HW-BA116ABK	HW-BA116ABK
		/	HW-BA101ABT	HW-BA101ABT	HW-BA101ABT	HW-BA101ABT
		/	HW-SA201ABK	HW-SA201ABK	HW-SA201ABK	HW-SA201ABK
		/	HW-PA201ABK	HW-PA201ABK	HW-PA201ABK	HW-PA201ABK
		/	YR-HRS01	YR-HRS01	YR-HRS01	YR-HRS01

Modelo/ Unidade Interior			AD162MJERAD	AD182MJERAD	AD242MJERAD
Capacidade	Arrefecimento	HP	1.7	2.0	2.5
		kBtu/h	15.3	19.1	24.2
		kW	4.5	5.6	7.1
	Aquecimento	kBtu/h	17	21.5	27.3
		kW	5	6.3	8
Parâmetros Eléctricos	Alimentação Eléctrica	Ph/V/Hz	1/220-240/50/60	1/220-240/50/60	1/220-240/50/60
Dimensões	Dimensões	mm	700/700/248	1100/700/248	1100/700/248
	Dimensões Embalagem	mm	932/835/280	1332/835/280	1332/835/280
Peso	Líquido/ Bruto	kg	28.5/33.5	36.8/43.4	36.8/43.4
Ventilador	Pest (Standard/Máx)	Pa	20/200	20/200	20/200
	Fluxo de Ar (A/M/B)	m^3/h	700/625/550	915/765/640	1275/1050/875
Ruído	N. Pressão Sonora (A/M/B)	dB(A)	32/30/28	33/31/29	34/31/29
	N. Potência Sonora (A/M/B)	dB(A)	44/42/40	45/43/41	46/43/41
Tubagem	Líquido	mm	6.35	6.35	9.52
	Gás	mm	12.7	12.7	15.88
T. Drenagem	O-opcional,S-standard, N-sem	/	S	S	S
Controlador	Opcional	/	HW-BA116ABK	HW-BA116ABK	HW-BA116ABK
		/	HW-BA101ABT	HW-BA101ABT	HW-BA101ABT
		/	HW-SA201ABK	HW-SA201ABK	HW-SA201ABK
		/	HW-PA201ABK	HW-PA201ABK	HW-PA201ABK
		/	YR-HRS01	YR-HRS01	YR-HRS01

Modelo disponível até AD542MJERAD de 16kW/18kW.

Os dados, imagens, produtos e referências neste catálogo poderão ser actualizados sem aviso prévio.

MRV - CONDUTA DE ALTA PEST - R410A



28kW Capacidade máx. 28kW

50/60Hz Módulos até 50/60Hz

250 Pa Pest. Máx. 250Pa

Modo turbo



Controlador opcional HW-BA116ABK



Controlador opcional HW-BA101ABT



Controlador opcional HW-SA201ABK



Controlo remoto opcional YR-HRS01 (Receptor RE-02)



Controlador opcional HW-PA201ABK

Modelo/ Unidade Interior			AD722MTERAD	AD962MTERAD
Capacidade	Capacidade do Modelo	HP	8	10
	Arrefecimento	kBtu/h	77.1	95.5
		kW	22.6	28.0
	Aquecimento	kBtu/h	86	107.5
		kW	25.2	31.5
Parâmetros Eléctricos	Alimentação Eléctrica	Ph/V/Hz	1/220~240/50	1/220~240/50
Dimensões	Dimensões	mm	1333/750/497	1333/750/497
	Dimensões Embalagem	mm	1558/896/668	1558/896/668
Peso	Líquido/ Bruto	kg	87/109	87/109
Ventilador	Pest (Standard/Máx)	Pa	100/300	100/300
	Fluxo de Ar (A/M/B)	m^3/h	4000/3600/3200/2700	4500/4100/3700/3300
Ruído	N. Pressão Sonora (A/M/B)	dB(A)	53/50/48/46	54/51/49/47
	N. Potência Sonora (A/M/B)	dB(A)	67/64/62/60	68/65/63/61
Tubagem	Líquido	mm	12.7	12.7
	Gás	mm	22.22	22.22
T. Drenagem	O-opcional,S-standard, N-sem	/	22.22	22.22
Controlador	Opcional	/	HW-BA116ABK	HW-BA116ABK
		/	HW-BA101ABT	HW-BA101ABT
		/	HW-SA201ABK	HW-SA201ABK
		/	HW-PA201ABK	HW-PA201ABK
		/	YR-HRS01	YR-HRS01

Modelo/ Unidade Interior			AD182MHERA	AD282MHERA
Capacidade	Arrefecimento	kBtu/h	19.1	27.3
		kW	5.6	8.0
	Aquecimento	kBtu/h	21.5	30.73
		kW	6.3	9.0
Parâmetros Eléctricos	Alimentação Eléctrica	Ph/V/Hz	1/220~230/50/60	1/220~230/50/60
Performance	Fluxo de Ar (A/M/B)	m³/h	1500/1357/1089	1500/1357/1089
	N. Pressão Sonora (A/M/B)	dB(A)	42/40/38	42/40/38
	N. Potência Sonora (A/M/B)	dB(A)	55/53/51	55/53/51
Instalação	Dimensões (L/P/A)	mm	975/906/360	975/906/360
	Dimensões Embalagem (L/P/A)	mm	1048/943/413	1048/943/413
	Peso Líq/ Peso Bruto	kg	54/62	54/62
	Tubagem Líq.	mm	6.35	9.52
	Tubagem Gás	mm	12.7	15.88
	Pest (Standard/Máx.)	Pa	100/196	100/196
T. Drenagem	O-opcionalS-standard,W-sem		W	W
Controlador	Opcional	/	HW-BA116ABK	HW-BA116ABK
		/	HW-BA101ABT	HW-BA101ABT
		/	HW-SA201ABK	HW-SA201ABK
		/	HW-PA201ABK	HW-PA201ABK
		/	YR-HRS01	YR-HRS01



Design melhorado para uma alta pressão estática

A pressão estática externa alcança 250Pa, e a conduta de ar pode ser selecionada livremente.

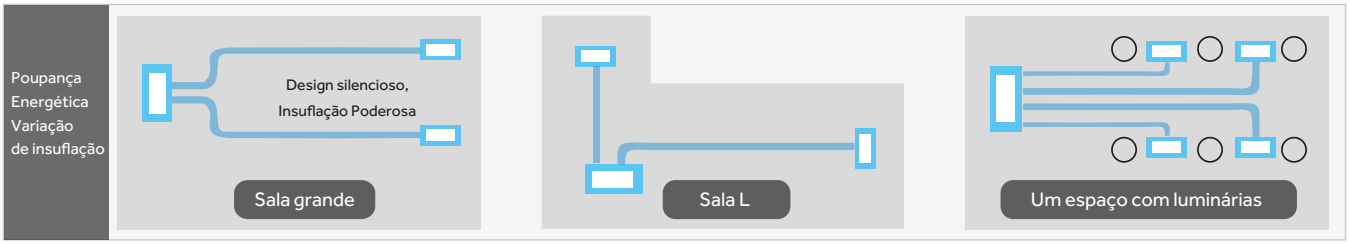

Filtro Antibacteriano

A prata (Ag) é um antibacteriano natural com um largo espectro de propriedades antibacterianas.
O Filtro antibacteriano Haier adiciona organismos que elimina a Escherichia coli & Staphylococcus aureus de forma eficaz e com longo alcance.



Design Silencioso

•Com isolamento sonoro internacional e com redução de materiais, sem pressão e ventilador silencioso.

•Previne poluição interior e apresenta uma insuflação super rápida, assegurando toda a circulação de ar.

•5 posições de velocidade de insuflação de ar para responder a todas as necessidades.

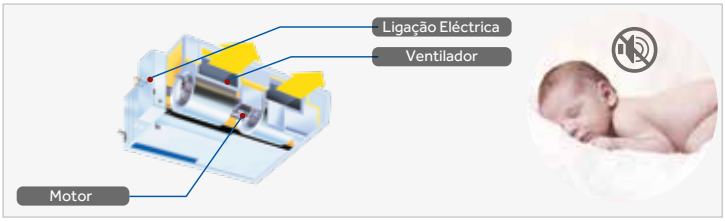

Opções Flexíveis para várias formas de instalação

•Conduta de ar com várias instalações livres.
•Personalização flexivel de acordo com a tipologia da casa e necessidades do utilizador.



DIMENSÕES

AD052MSERA(H) AD072MSERA(H) AD092MSERA(H) AD122MSERA(H) AD162MSERA(H)
AD052MSERA(D) AD072MSERA(D) AD092MSERA(D) AD122MSERA(D) AD162MSERA(D)
AD052MSERA AD072MSERA AD092MSERA AD122MSERA AD162MSERA

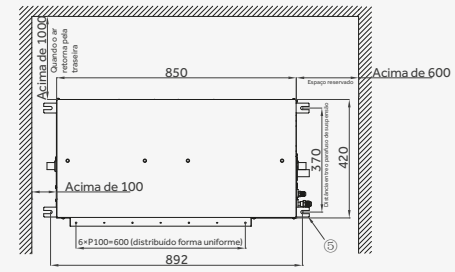

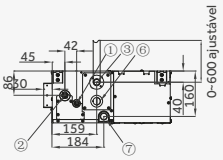

Nº	Nome
1	Conexão de Tub. Líq.
2	Conexão de Tub. Gás
3	Tubo de esgoto com bomba
4	Tubo de esgoto (acessórios)
5	Ponto de suspensão
6	Porta de inspecção
7	Saída de drenagem de condensados

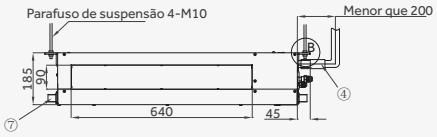

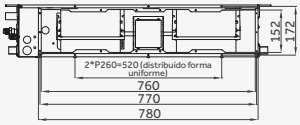

Quando o ar retorna pela traseira

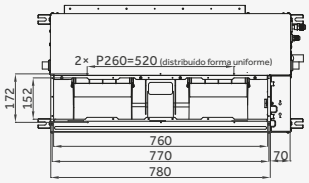

Quando o ar retorna do fundo

AD182MSERA(H) AD242MSERA(H)
AD182MSERA(D) AD242MSERA(D)
AD182MSERA AD242MSERA

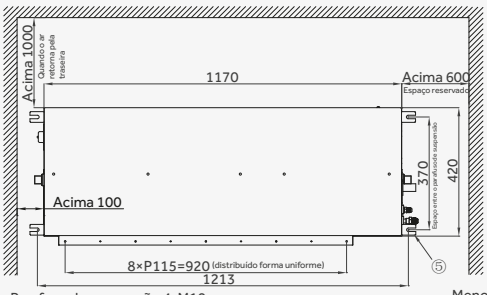

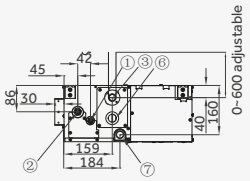

Nº	Nome
1	Conexão de Tub. Líq.
2	Conexão de Tub. Gás
3	Tubo de esgoto com bomba
4	Tubo de esgoto (acessórios)
5	Ponto de suspensão
6	Porta de inspecção
7	Saída de drenagem de condensados

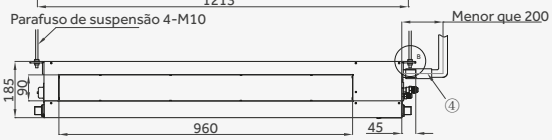



Quando o ar retorna pela traseira

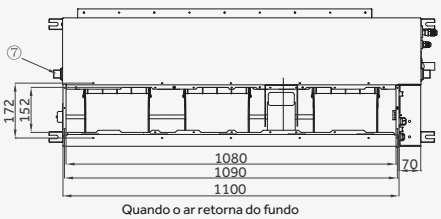

Quando o ar retorna do fundo

DIMENSÕES

AD052MJERA(H) AD072MJERA(H) AD092MJERA(H) AD122MJERA(H) AD162MJERA(H)
AD052MJERAB AD072MJERAB AD092MJERAB AD122MJERAB AD162MJERAB
AD52MJERAD AD72MJERAD AD92MJERAD AD122MJERAD AD162MJERAD

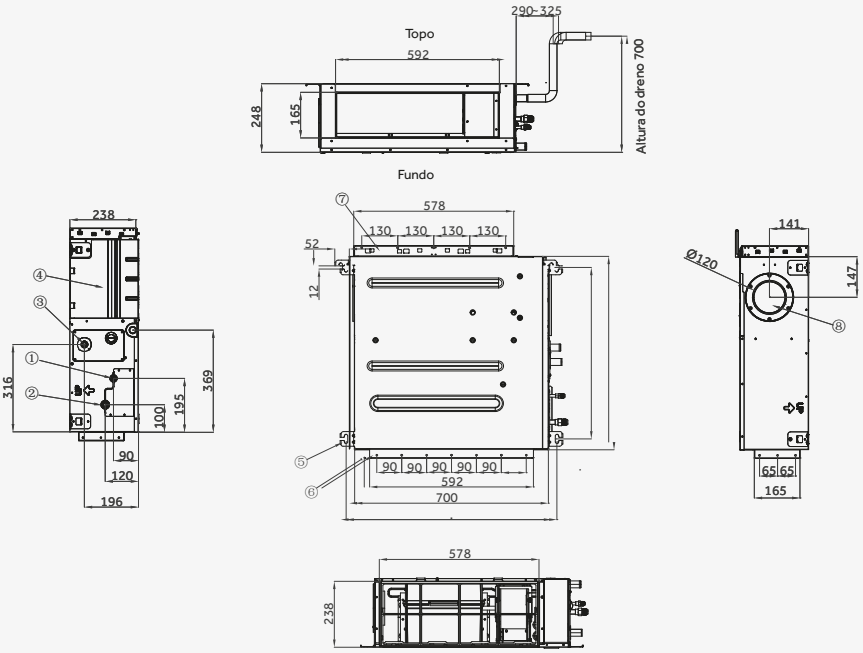

Nº	Nome
1	Conexão de Tub. Líq.
2	Conexão de Tub. Gás
3	Tubo de esgoto
4	Placa electrónica
5	Suporte de suspensão
6	Saída de ar
7	Retorno de ar
8	Ligação ar novo

AD182MJERA(H) AD242MJERA(H) AD282MJERA(H) AD302MJERA(H)
AD182MJERAB AD242MJERAB AD282MJERAB AD302MJERA
AD182MJERAD AD242MJERAD AD282MJERAD AD302MJERAD

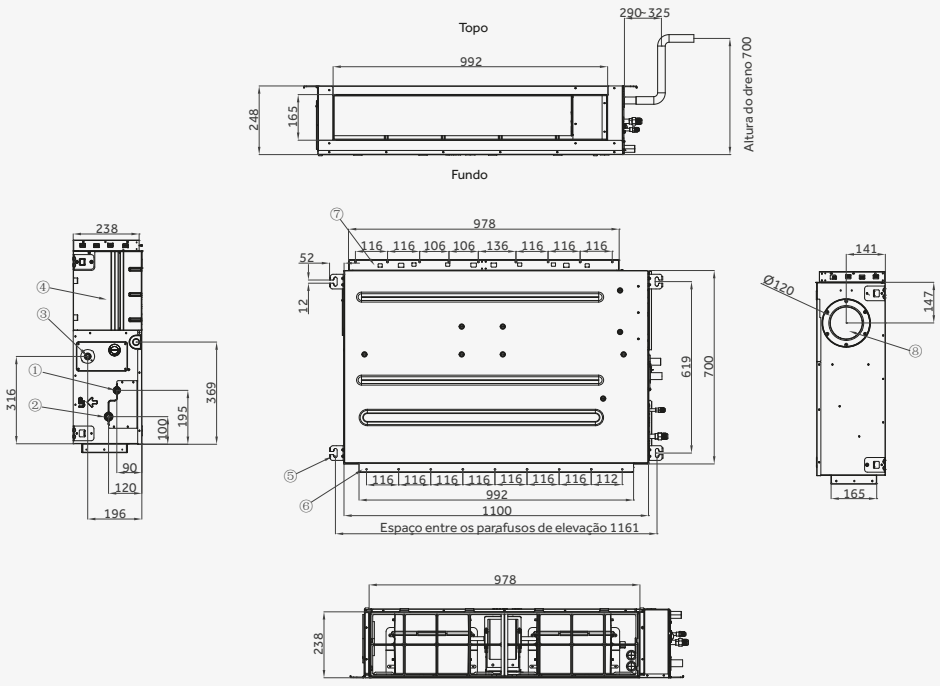

Nº	Nome
1	Conexão de Tub. Líq.
2	Conexão de Tub. Gás
3	Tubo de esgoto
4	Placa electrónica
5	Suporte de suspensão
6	Saída de ar
7	Retorno de ar
8	Ligação ar novo

Os dados, imagens, produtos e referências neste catálogo poderão ser actualizados sem aviso prévio.

DIMENSÕES

AD722MTERAD AD962MTERAD

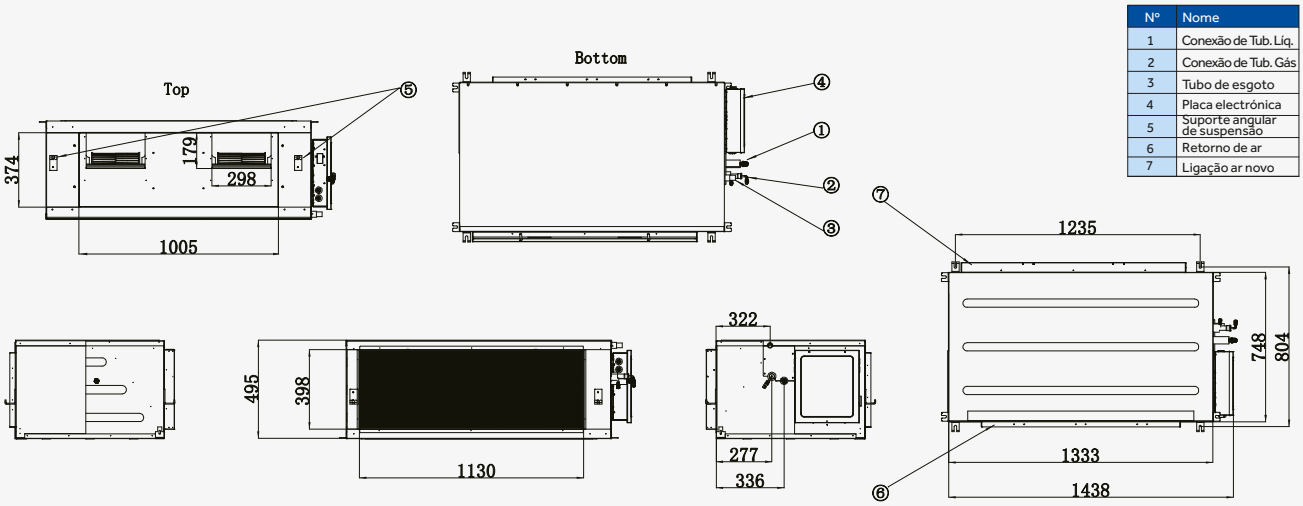

Nº	Nome
1	Conexão de Tub. Líq.
2	Conexão de Tub. Gás
3	Tubo de esgoto
4	Placa electrónica
5	Suporte angular de suspensão
6	Retorno de ar
7	Ligação ar novo

AD182MHERA AD242MHERA AD282MHERA

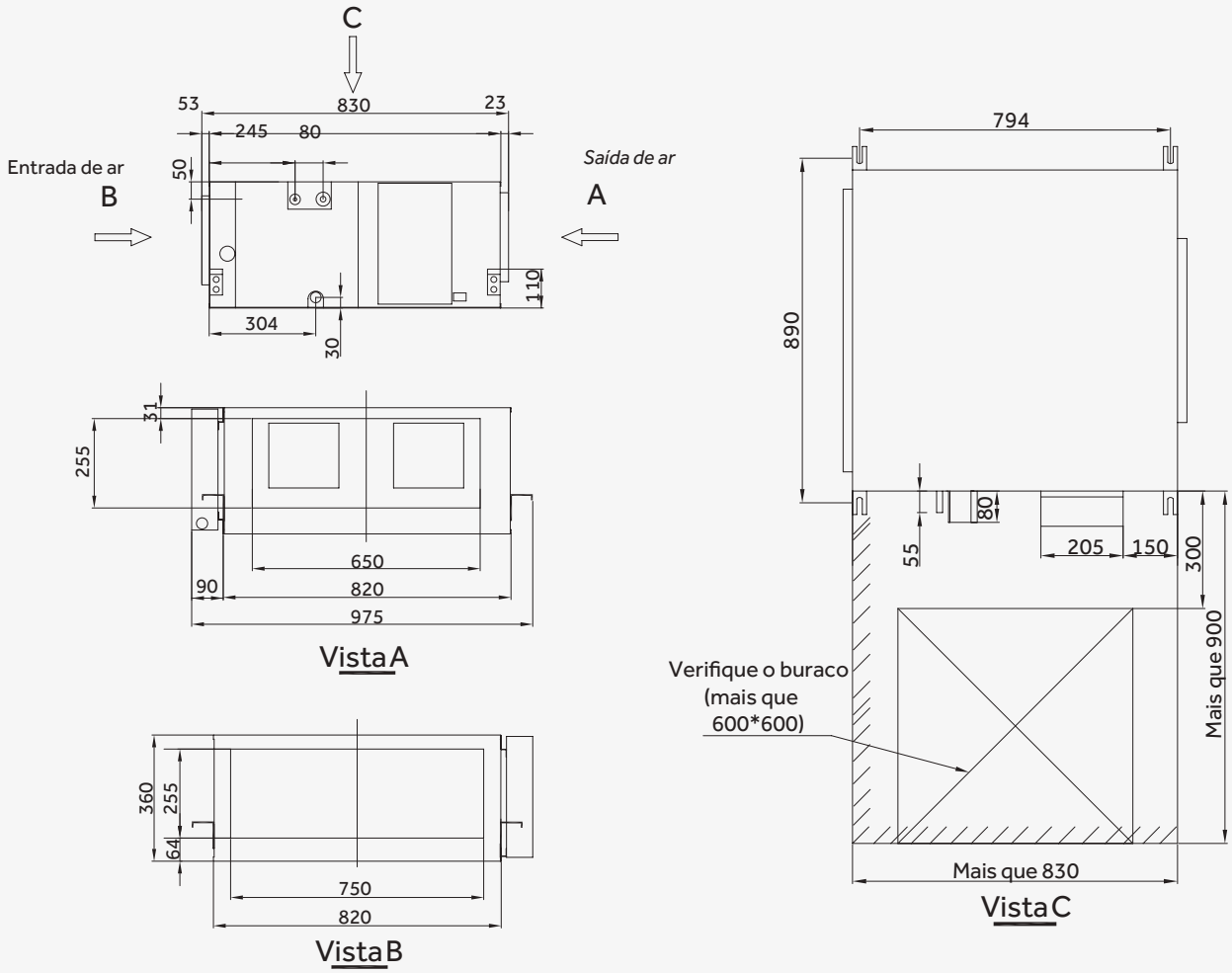

EASY MRV Connection Kit

Gestão de Sistemas

Unidades Modulares



GESTÃO DE SISTEMAS

Solução Integrada de Sistemas

Conecta o MRV com a gama de unidades interiores SUPERMATCH

GESTÃO DE SISTEMAS

Gestão de Sistemas Easy MRV

Haier Easy MRV apresenta soluções para conectar unidades interiores supermatch com condensadores MRV.

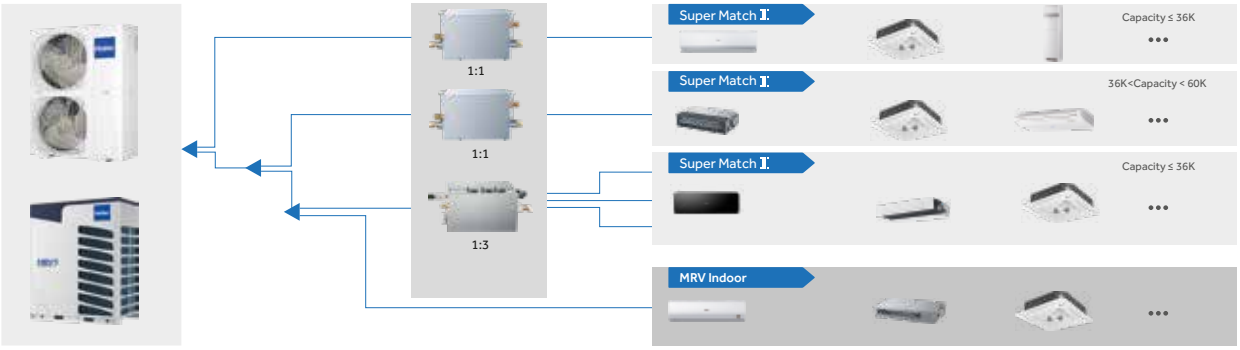

Easy MRV line-up

UE	MRV5	MRV IV	MRV III-C^{PLUS} MRV III(2-Pipe)	MRV S^{II}						MRV S^{I}	
											
HP	8-26	8-24	8 - 16	4	5	4	5	6	8	10	12	3	5	7
Alimentação Eléctrica	3Ph/380-415V/50(60)Hz	3Ph/380-400V/50(60)Hz 3Ph/208-230V/50(60)Hz	3Ph/380-400V/50(60)Hz 3Ph/208-230V/60Hz 3Ph/460V/60Hz	1Ph/220-240V/50(60)Hz		3Ph/380-415V/50(60)Hz 1Ph/220-240V/50(60)Hz			3Ph/380-400V/50(60)Hz			1Ph/220-230V/50(60)Hz	3Ph/380-400V/50(60)Hz 1Ph/220-230V/50(60)Hz	

Caixa de Válvula


MS1-036A(1:1)


MS1-060A(1:1)


MS3-036A(1:3)

Evaporadores compatíveis SUPERMATCH

Unidades interiores

RAC unidades interiores

FLEXIS



AS25S2SF1FA-WH/BH
AS35S2SF1FA-WH/BH
AS50S2SF1FA-WH/BH
AS71S2SF1FA-WH/BH

EXPERT



AS25XCAHRA
AS35XCAHRA
AS50XCAHRA

JADE



AS25S2SJ1FA-3
AS35S2SJ1FA-3
AS50S2SJ1FA-3

PEARL



AS25PBAHRA
AS35PBAHRA
AS50PDAHRA
AS68PDAHRA

FLAIR



AS20S2SF2FA-3 AS42S2SF2FA-3
AS25S2SF2FA-3 AS50S2SF2FA-3
AS35S2SF2FA-3 AS70S2SF2FA-3

SUPERMATCH unidades interiores

CASSETE 600 x 600



AB25S2SC2FA-1
AB35S2SC2FA-1
AB50S2SC2FA-1

CASSETE ROUND WAY



AB71S2SG1FA(H)
ABH105H1ERG(H)
ABH125H1ERG(H)
ABH140H1ERG(H)
ABH160H1ERG(H)

CONDUTA SLIM

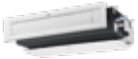

AD25S2SS1FA(H)
AD35S2SS1FA(H)
AD50S2SS1FA(H)
AD71S2SS1FA(H)

CONDUTA MÉDIA



AD35S2SM3FA(H)
AD50S2SM3FA(H)
AD71S2SM3FA(H)
AD105S2SM3FA(H)
AD125S2SM3FA(H)
AD140S2SM3FA(H)
AD160S2SM3FA(H)

CONDUTA ALTA



ADH125H1ERG
ADH140H1ERG

CONSOLA DF



AF25S2SD1FA (D)
AF35S2SD1FA (D)
AF42S2SD1FA (D)

CONSOLA CT



AC35S2SG1FA(H)
AC50S2SG1FA(H)
AC71S2SG1FA(H)
AC105S2SH1FA(H)
AC125S2SH1FA(H)
AC140S2SH1FA(H)
AC160S2SH1FA(H)

ARMÁRIO



AP48KS1ERA(S)
AP60KS1ERA(S)
AP140S2SK1FA(H)

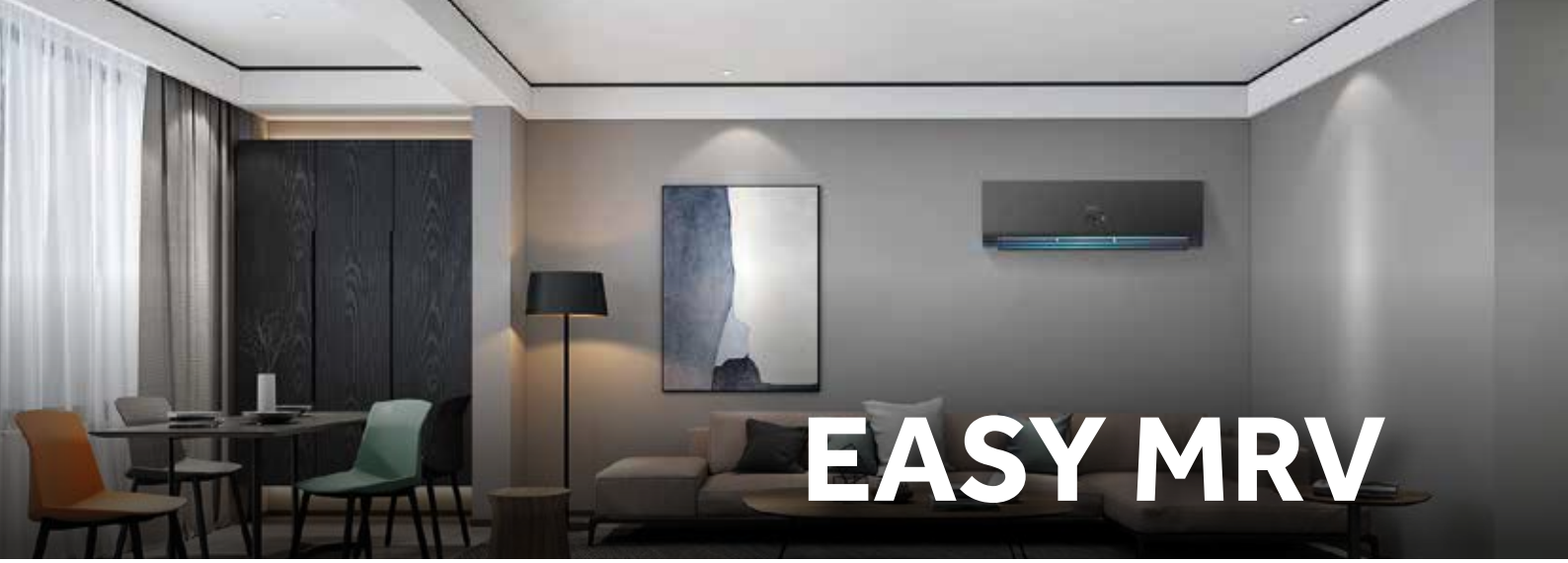

EASY MRV

Com
EASY MRV
Connection Kit



MS3-036A(1:3)



FLEXIS WHITE & BLACK Plus

Wi-Fi Standard hOn - App

Modelo	Cap. de Arref. [kW]	Cap. de Aquec. [kW]	Caudal de Insuflação [m3/h]	Tub. Liq/Gás [pol]	Dimensões UI [mm]
AS25S2SF1FA-WH/BH	2.6	3.2	600	1/4" / 3/8"	856/197/300
AS35S2SF1FA-WH/BH	3.5	4.2	650	1/4" / 3/8"	856/197/300
AS50S2SF1FA-WH/BH	5.2	6.0	900	1/4" / 1/2"	999/225/323
AS71S2SF1FA-WH/BH	7.0	8.0	1100	3/8" / 5/8"	1115/235/343



EXPERT Plus

Wi-Fi Standard hOn - App

EXPERT
Com a Nova Tecnologia
UVC PRO

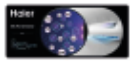

Modelo	Cap. de Arref. [kW]	Cap. de Aquec. [kW]	Caudal de Insuflação [m3/h]	Tub. Liq/Gás [pol]	Dimensões UI [mm]
AS25XCAHRA	2.8	3.2	730	1/4" / 3/8"	895/236/313
AS35XCAHRA	3.5	4.2	800	1/4" / 3/8"	895/236/313
AS50XCAHRA	5.0	5.6	880	1/4" / 1/2"	895/236/313



PEARL Plus/ Premium

Wi-Fi Standard hOn - App

Modelo	Cap. de Arref. [kW]	Cap. de Aquec. [kW]	Caudal de Insuflação [m3/h]	Tub. Liq/Gás [pol]	Dimensões UI [mm]
AS25PBAHRA/PRE	2.6	2.8	550	1/4" / 3/8"	805x200x290
AS35PBAHRA/PRE	3.5	3.5	600	1/4" / 3/8"	805x200x290
AS50PDAHRA/PRE	5.0	5.2	900	1/4" / 1/2"	975x220x320
AS68PDAHRA/PRE	6.8	6.8	1100	1/4" / 1/2"	975x220x320



FLAIR Plus

Wi-Fi Standard hOn - App

Modelo	Cap. de Arref. [kW]	Cap. de Aquec. [kW]	Caudal de Insuflação [m3/h]	Tub. Liq/Gás [pol]	Dimensões UI [mm]
AS20S2SF2FA-3	2.0	2.5	600	1/4" / 3/8"	870x196x301
AS25S2SF2FA-3	2.6	3.2	600	1/4" / 3/8"	870x196x301
AS35S2SF2FA-3	3.5	4.2	650	1/4" / 3/8"	870x196x301
AS42S2SF2FA-3	4.2	4.4	750	1/4" / 3/8"	870x196x301
AS50S2SF2FA-3	5.2	6.0	900	1/4" / 1/2"	1009x223x327
AS71S2SF2FA-3	7.0	8.0	1100	3/8" / 5/8"	1126x230x337



CASSETE 4 VIAS

Wi-Fi Standard hOn - App

Modelo	Cap. de Arref. [kW]	Cap. de Aquec. [kW]	Caudal de Insuflação [m3/h]	Tub. Liq/Gás [pol]	Dimensões UI [mm]
AB25S2SC2FA / -1	2.6	3.2	620~350	1/4" / 3/8"	570x570x260
AB35S2SC2FA / -1	3.5	4.0	620~350	1/4" / 3/8"	570x570x260
AB50S2SC2FA / -1	5.0	5.5	700~500	1/4" / 1/2"	570x570x260

Painel **Incluído: PB-620KB**



CASSETE ROUND WAY

Wi-Fi Standard hOn - App

Modelo	Cap. de Arref. [kW]	Cap. de Aquec. [kW]	Caudal de Insuflação [m3/h]	Tub. Liq/Gás [pol]	Dimensões UI [mm]
AB71S2SG1FA(H)	7.1	8.0	1260~680	3/8" / 5/8"	840x840x204
ABH105H1ERG(H)	9.2	10.1	1680~1190	3/8" / 5/8"	840x840x246
ABH125H1ERG(H)	12.3	12.7	1950~1200	3/8" / 5/8"	840x840x288
ABH140H1ERG(H)	13.4	15.0	1950~1200	3/8" / 5/8"	840x840x288
ABH160H1ERG(H)	15.0	16.0	2050~1220	3/8" / 3/4"	840x840x288

Painel **Incluído: PB-950KB(H)**

Os dados, imagens, produtos e referências neste catálogo poderão ser actualizados sem aviso prévio.

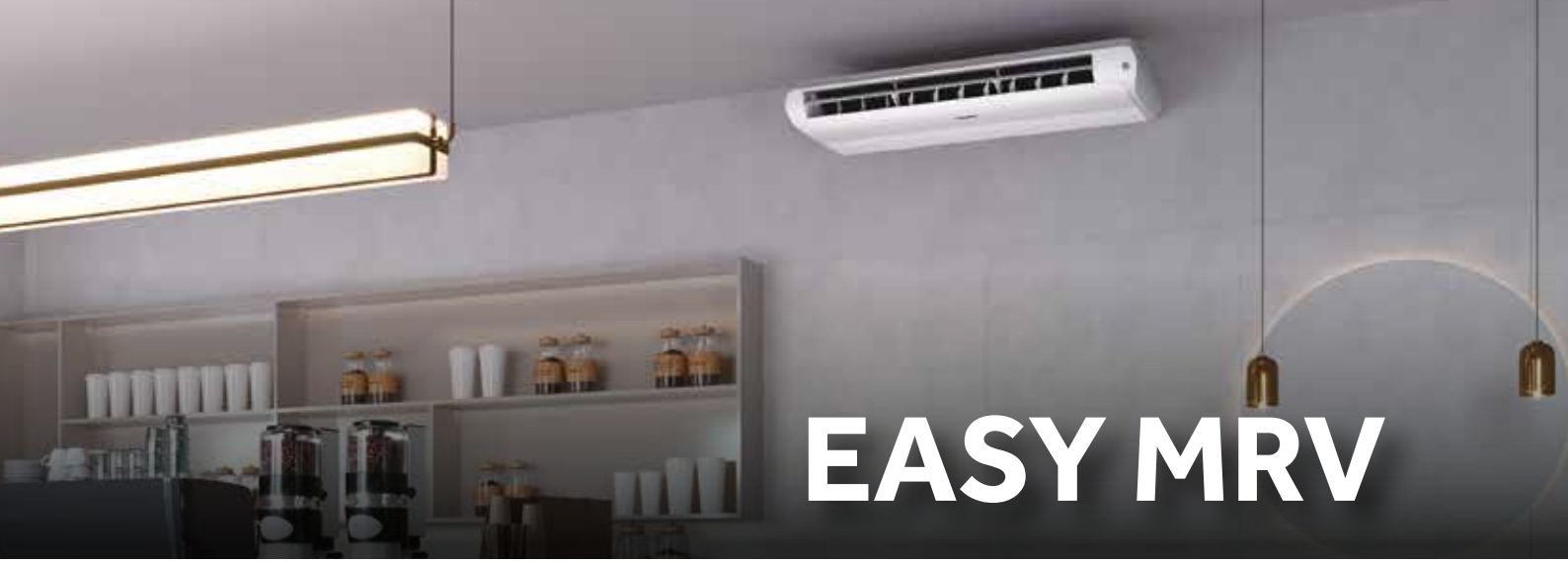

EASY MRV

Com
EASY MRV Connection Kit



MS3-036A(1:3)



CONDUTA SLIM BAIXA PRESSÃO 0-30Pa

Wi-Fi Standard hOn - App

Modelo	Cap. de Arref. [kW]	Cap. de Aquec. [kW]	Caudal de Insuflação [m3/h]	Tub. Liq/Gás [pol]	Dimensões UI [mm]
AD25S2SS1FA(H)*	2.5	3.0	530~390	1/4" / 3/8"	892x420x185
AD35S2SS1FA(H) *	3.5	4.0	600~420	1/4" / 3/8"	892x420x185
AD50S2SS1FA(H) **	5.0	5.5	900~450	1/4" / 1/2"	1212x420x185
AD71S2SS1FA(H) **	7.1	7.5	1000~650	3/8"/ 5/8"	1212x420x185

Grelha OPCIONAL: *P1B-890IA/D | **P1B-1210IA/D



CONDUTA MÉDIA PRESSÃO 25-150Pa

Wi-Fi Standard hOn - App

Modelo	Cap. de Arref. [kW]	Cap. de Aquec. [kW]	Caudal de Insuflação [m3/h]	Tub. Liq/Gás [pol]	Dimensões UI [mm]
AD35S2SM3FA(H)	3.5	4.0	840~450	1/4" / 3/8"	700x700x248
AD50S2SM3FA(H)	5.0	6.0	1020~550	1/4" / 1/2"	1100x700x248
AD71S2SM3FA(H)	7.1	8.0	1440~900	3/8"/ 5/8"	1100x700x248
AD105S2SM3FA(H)	9.5	10.2	1600~1240	3/8"/ 5/8"	1500X700X248
AD125S2SM3FA(H)	12.3	12.7	2250~1500	3/8"/ 5/8"	1500X700X248
AD140S2SM3FA(H)	13.4	15.0	2500~1500	3/8"/ 5/8"	1500X700X248
AD160S2SM3FA(H)	16.0	17.0	2500~1500	3/8"/ 3/4"	1500X700X248



CONDUTA ALTA PRESSÃO 37-210Pa

Wi-Fi Standard hOn - App

Modelo	Cap. de Arref. [kW]	Cap. de Aquec. [kW]	Caudal de Insuflação [m3/h]	Tub. Liq/Gás [pol]	Dimensões UI [mm]
ADH125H1ERG	12.3	12.7	3250~1750	3/8" / 5/8"	1350X490X425
ADH140H1ERG	13.4	15.0	2500~1500	3/8" / 5/8"	1350X490X425



CONSOLA DE CHÃO (DUPLO FLUXO)

Wi-Fi Standard hOn - App

Modelo	Cap. de Arref. [kW]	Cap. de Aquec. [kW]	Caudal de Insuflação [m3/h]	Tub. Liq/Gás [pol]	Dimensões UI [mm]
AF25S2SD1FA(D)	2.5	3.0	450	1/4" / 3/8"	700x210x600
AF35S2SD1FA(D)	3.4	3.5	500	1/4" / 3/8"	700x210x600
AF42S2SD1FA(D)	4.2	4.7	580	1/4" / 3/8"	700x210x600



CONSOLA CHÃO-TECTO

Wi-Fi Standard hOn - App

Modelo	Cap. de Arref. [kW]	Cap. de Aquec. [kW]	Caudal de Insuflação [m3/h]	Tub. Liq/Gás [pol]	Dimensões UI [mm]
AC35S2SG1FA(H)	3.5	4.0	750~400	1/4" / 3/8"	1000x230x680
AC50S2SG1FA(H)	5.0	5.8	880~500	1/4" / 1/2"	1000x230x680
AC71S2SG1FA(H)	7.1	7.5	1250~840	3/8" / 5/8"	1325x230x680
AC105S2SH1FA(H)	9.5	10.2	1600~1160	3/8" / 5/8"	1325X230X680
AC125S2SH1FA(H)	12.3	12.7	2050~1400	3/8" / 5/8"	1650X230X680
AC140S2SH1FA(H)	13.4	15.0	2150~1600	3/8" / 5/8"	1650X230X680
AC160S2SH1FA(H)	16.0	17.0	2250~1650	3/8" / 5/8"	1650X230X680



ARMÁRIO

Esterilização UVC

Modelo	Cap. de Arref. [kW]	Cap. de Aquec. [kW]	Caudal de Insuflação [m3/h]	Tub. Liq/Gás [pol]	Dimensões UI [mm]
AP140S2SK1FA(H)	13.4	15.0	1850~1350	3/8" / 5/8"	600X350X1850

MRV Ventilação



Ventilação e Ar Novo

Renovação de Ar 100% Ar Novo

A nova unidade de conduta da Haier permite efectuar o aquecimento e arrefecimento do espaço a climatizar utilizando 100% de ar novo, aproximando a temperatura de insuflação à temperatura ambiente. Na primavera e no outono, o ar novo insuflado pode ser filtrado sem passar pela serpentina, sendo enviado directamente para a divisão para poupar energia.

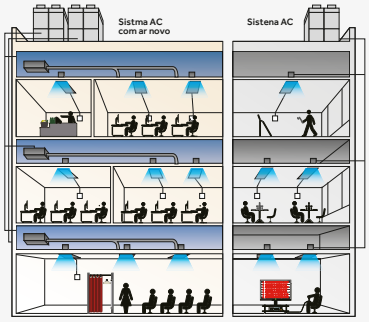

O R410A é um refrigerante eficiente com tecnologia DC e economiza energia.

HFC R410A

A conduta de ar novo pode ser combinada com unidades interiores MRV para obter uma gestão uniforme.

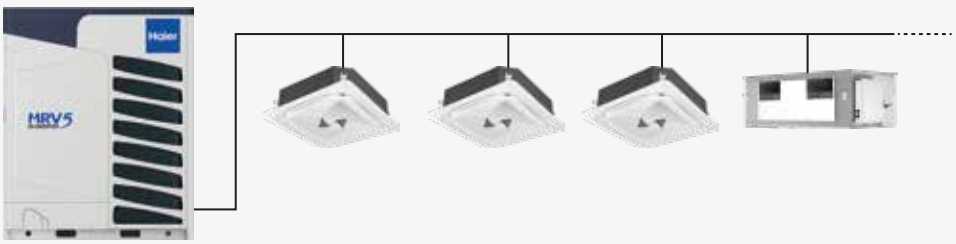

Os dados, imagens, produtos e referências neste catálogo poderão ser actualizados sem aviso prévio.

HRV

O motor DC de alta eficiência, permite ajustar a velocidade de rotação de forma flexível de acordo com a pressão estática real para garantir uma saída estável do volume de ar, e reduzir o ruído.



Sistema de monitorização do estado do tabuleiro de condensados em tempo real para evitar acidentes provocados por uma drenagem deficiente. (Para AD72/962MTERAF)

Design Standard

De acordo com CE, ROSH e REACH.

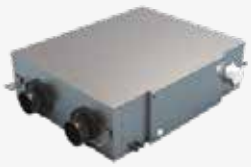

Super Confortável

Motor DC de reduzido nível sonoro.



Fácil Manutenção

As partículas de poeira mais pequenas não aderem à superfície da película do pellet, não havendo necessidade de limpeza frequente. Para limpar deve usar apenas água da torneira, secar e voltar a utilizar (pode ser lavado várias vezes).

Alta Eficiência

Núcleo do permutador de calor em grafeno, com uma taxa de permuta de ar efectiva de até 95%.
A tecnologia de recuperação de calor permite poupar energia.



Núcleo do permutador de calor

Este equipamento tem uma função bypass (a extração de ar pode ser descarregado diretamente do exterior através do bypass sem passar pelo permutador de calor), o que pode prolongar de forma eficaz a vida útil do permutador de calor.
(Indicado para a primavera e o outono)

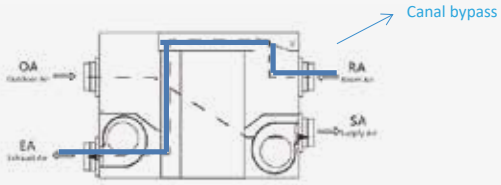

Controlo Simplificado

A interligação simplificada com as unidades interiores permite regulação de funcionamento automático no controlador on/off da entidade recuperadora HRV.

O núcleo do permutador de calor é composto por três tipos material: papel, alumínio e grafeno.

Item	Papel	Alumínio	Grafeno
Efic. recuperação de calor	★★★	★★★★★	★★★★
Anti-microbiano		★★★	★★★★★
Tempo de vida	★	★★★★★	★★★★★
Manutenção	Substituição	Lavagem com água	Lavagem com água

Recuperador de Calor

HRV



Controlado juntamente com as unid. interiores

Recuperação de calor eficiente

1000 m³/h
Máx. fluxo de ar 1000m³/h

COMANDOS



W9301

Modelo/Unidade Interior			ERV0150ANW	ERV0260ANW	ERV0500ANW
Parâmetros Eléctricos	Alimentação Eléctrica	Ph/V/Hz	1/220-240/50/60	1/220-240/50/60	1/220-240/50/60
	Potência nominal	W	135	165	280
	Corrente nominal	A	0.65	0.79	1.34
Eficácia do permutador entálpica	Condições Arrefecimento		58%	57%	61%
	Condições Aquecimento		65%	65%	68%
Performance	Fluxo de Ar (A/M/B)	m³/h	150/110/70	250/200/160	500/430/375
	N. de Pressão Sonora (A/M/B)	dB(A)	38/35/30	40/38/35	45/42/40
	N. de Potência Sonora (A/M/B)	dB(A)	48/45/40	50/48/45	55/52/50
Instalação	Dimensões (L/P/A)	mm	750/530/240	750/530/270	1000/710/270
	Dimensões Embalagem (L/P/A)	mm	955/575/305	955/575/335	1205/755/335
	Peso Líq./ Peso Bruto	kg	26/28	30/32	40/42
	Pressão Estática	Pa	80	80	100
Controlador	Por Cabo (Standard)	/	W9301	W9301	W9301

Os dados, imagens, produtos e referências neste catálogo poderão ser actualizados sem aviso prévio.





Modelo/Unidade Interior			ERV0800ANW	ERV1000ANW
Parâmetros Eléctricos	Alimentação Eléctrica	Ph/V/Hz	1/220-240/50/60	1/220-240/50/60
	Potência nominal	W	360	420
	Corrente nominal	A	1.72	2.01
Eficácia do permutador entálpica	Condições Arrefecimento		68%	61%
	Condições Aquecimento		72%	65%
Performance	Fluxo de Ar (A/M/B)	m^3/h	800/680/600	1000/810/730
	N. de Pressão Sonora (A/M/B)	dB(A)	48/46/43	50/48/45
	N. de Potência Sonora (A/M/B)	dB(A)	58/58/53	60/58/55
Instalação	Dimensões (L/P/A)	mm	1200/940/324	1250/935/350
	Dimensões Embalagem (L/P/A)	mm	1405/985/389	1455/980/415
	Peso Líq./ Peso Bruto	kg	55/59	56/60
	Pressão Estática	Pa	100	100
Controlador	Por Cabo (Standard)	/	W9301	W9301

Recuperador de Calor

HRV



Controlado juntamente com as unid. interiores

Recuperação de calor eficiente

2000 m³/h

Máx. fluxo de ar 2000m³/h

COMANDOS



E5TB-XF

MODELO			ERV0150BNN	ERV0250BNN	ERV0350BNN	ERV0500BNN
Alimentação Eléctrica		Ph/V/Hz	1/220/50/60	1/220/50/60	1/220/50/60	1/220/50/60
Arrefecimento	Fluxo de Ar※1	m³/h	150	250	350	500
	Eficiência de Trocas de Temp. (H/M/L)※2	%	71.20/72.50/73.60	67.50/68.90/69.30	67.60/68.90/72.10	71.10/73.50/73.90
	Eficiência da Entalpia (A/M/B)※2	%	56.30/60.40/67.20	55.00/59.10/66.20	55.40/60.50/65.40	59.00/60.50/64.00
	Potência ※1	W	60	105	185	315
	Corrente	A	0.50	0.80	1.30	2.60
Aquecimento	Fluxo de Ar ※1	m³/h	150	250	350	500
	Eficiência de Trocas de Temp.※3	%	73.60/75.10/77.30	73.00/74.40/76.20	73.00/73.10/75.90	73.00/75.30/76.90
	Eficiência da Entalpia (A/M/B)※3	%	67.60/69.90/74.50	64.40/68.30/70.10	66.80/70.30/73.90	67.40/68.00/70.10
	Potência ※1	W	60	105	185	315
	Corrente	A	0.50	0.80	1.30	2.60
Consumo		A	0.50	0.80	1.30	2.60
Motor Interior	Tipo		DC	DC	DC	DC
	Classe de Isolamento		Class B	Class B	Class B	Class B
	Classe IP		IP42	IP42	IP42	IP42
	Potência de Entrada	W	65	80	160	180
	Potência de Saída	W	49	61	126	137
Ventilador Interior	Quantidade		2	2	2	2
Estrutura Envolvente	Revestimento		Q235	Q235	Q235	Q235
	Teste Spray de Sal	Hour	72h	72h	72h	72h
	Classe IP da Caixa de Controlo		IP2X	IP2X	IP2X	IP2X
Construção	Espessura da Chapa Metálica	mm	1	1	1	1
Filtro de Ar	Classe		Não-tecido/ Fibra Sintética Ultrafina			
	Perda de Pressão		G4/F7	G4/F7	G4/F7	G4/F7
		Pa	90	90	90	90
Dimensão - Extração de Ar		mm	110	150	150	150
Dimensão - Ar Novo		mm	110	150	150	150
N. de Pressão Sonora (A/M/B)		dB(A)	33/29/26	35/31/27	38/36/31	43/40/34
N. de Potência Sonora (A/M/B)		dB	36/35/32	41/37/33	44/42/37	49/46/40
Pressão Estática Standard ※1		Pa	65	75	80	90
Máx. Pressão Estática		Pa	65	75	80	90
Fluxo de Ar Interior (A/M/B)※1		m³/h	150/120/90	250/200/150	350/280/210	500/400/300
Dimensões (L*P*A)		mm	820/650/235	835/750/235	876/750/235	1100/800/280
Dimensões Embalagem (L*P*A)		mm	1065/750/335	1080/850/335	1080/850/335	1345/900/380
Peso		kg	36	41	43	52
Controlo Remoto por Cabo		/	E5TB-XF			
Amplitude de Funcionamento		/	-15-43			

Os dados, imagens, produtos e referências neste catálogo poderão ser actualizados sem aviso prévio.





MODELO			ERV0800BNN	ERV1000BNN	ERV2000BNN
Alimentação Eléctrica		Ph/V/Hz	1/220/50/60	1/220/50/60	1/220/50/60
Arrefecimento	Fluxo de Ar※1	m³/h	800	1000	2000
	Eficiência de Trocas de Temp. (H/M/L)※2	%	68.10/72.40/72.90	70.50/72.60/73.80	67.70/71.90/72.50
	Eficiência da Entalpia (A/M/B)※2	%	58.90/62.70/68.30	63.10/65.40/68.80	62.40/65.80/64.80
	Potência ※1	W	385	620	950
	Corrente	A	3.52	4.28	5.94
Aquecimento	Fluxo de Ar ※1	m³/h	800	1000	2000
	Eficiência de Trocas de Temp.※3	%	73.60/74.80/75.10	74.00/75.60/76.80	73.00/73.80/75.60
	Eficiência da Entalpia (A/M/B)※3	%	67.40/72.10/73.20	71.36/72.20/75.40	66.70/70.20/73.20
	Potência ※1	W	385	620	950
	Corrente	A	3.52	4.28	5.94
Consumo		A	3.52	4.28	5.94
Motor Interior	Tipo		DC	DC	EC
	Classe de Isolamento		Class B	Class B	Class B
	Classe IP		IP42	IP42	IP44
	Potência de Entrada	W	350	350	500
	Potência de Saída	W	298	298	425
Ventilador Interior	Quantidade		2	2	2
Estrutura Envolvente	Revestimento		Q235	Q235	Q235
	Teste Spray de Sal	Hour	72h	72h	72h
	Classe IP da Caixa de Controlo		IP2X	IP2X	IP2X
Construção	Espessura da Chapa Metálica	mm	1	1	1
Filtro de Ar	Classe		Não-tecido/ Fibra Sintética Ultrafina		
	Perda de Pressão		G4/F7	G4/F7	G4/F7
		Pa	90	90	90
Dimensão - Extração de Ar		mm	200	200	300*260(mm)
Dimensão - Ar Novo		mm	200	200	300*260(mm)
N. de Pressão Sonora (A/M/B)		dB(A)	46/30/37	48/45/39	55/50/44
N. de Potência Sonora (A/M/B)		dB	52/36/43	54/51/45	61/56/50
Pressão Estática Standard ※1		Pa	90	75	70
Máx. Pressão Estática		Pa	90	75	70
Fluxo de Ar Interior (A/M/B)※1		m³/h	800/640/480	1000/800/600	2000/1600/1200
Dimensões (L*P*A)		mm	1138/1000/385	1295/1150/385	1450/1150/600
Dimensões Embalagem (L*P*A)		mm	1545/1100/485	1545/1250/485	1695/1250/700
Peso		kg	81	91	142
Controlo Remoto por Cabo		/	E5TB-XF		
Amplitude de Funcionamento		/	-15-43		

Ventilação

Ar Novo DUCT



100~350Pa
Pest. Variável 100~350 Pa

Motor DC

Ar Fresco/ Ar Novo

50/60Hz
50/60Hz Por Módulo

COMANDOS


HW-BA116ABK


HW-SA201ABK


YR-HRS01

Modelo/Unid. Interiores			AD482MJERAF	AD722MTERAF
Capacidade	Arrefecimento	kBtu/h	47.7	77.1
		kW	14	22.6
	Aquecimento	Btu/h	34.1	68.2
		kW	10	20
Parâmetros Eléctricos	Alimentação Eléctrica	Ph/V/Hz	1/220~240/50/60	1/220~240/50/60
Performance	Fluxo de Ar (A)	m³/h	1900/1600/1460/1200	2800/2300/1800/1500
	N. de Pressão Sonoral(A/M/B)	dB(A)	48/46/44/42	48/46/44/42
	N. de Potência Sonora (A/M/B)	dB(A)	61/59/57/55	61/59/57/55
Instalação	Dimensões (L/P/A)	mm	1500/700/248	1333/748/495
	Dimensões Embalagem (L/P/A)	mm	1698/857/305	1558/896/668
	Peso Líq./ Peso Bruto	kg	45.4/52.6	88/110
	Tubagem Líq.	mm	9.52	12.7
	Tubagem Gás	mm	15.88	22.22
	Pressão Estática (Standard/Máx.)	Pa	100/200	100/350
Controlador	Por Cabo (opcional)	/	HW-SA201ABK	HW-SA201ABK
		/	YR-HQS01	YR-HQS01
			HW-BA116ABK	HW-BA116ABK

Os dados, imagens, produtos e referências neste catálogo poderão ser actualizados sem aviso prévio.







Modelo/Unid. Interiores			AD962MTERAF
Capacidade	Arrefecimento	kBtu/h	95.5
		kW	28
	Aquecimento	Btu/h	83.5
		kW	24.5
Parâmetros Eléctricos	Alimentação Eléctrica	Ph/V/Hz	1/220~240/50/60
Performance	Fluxo de Ar (A)	m³/h	3200/2800/2400/2000
	N. de Pressão Sonoral(A/M/B)	dB(A)	49/47/45/42
	N. de Potência Sonora (A/M/B)	dB(A)	62/60/58/55
Instalação	Dimensões (L/P/A)	mm	1333/748/495
	Dimensões Embalagem (L/P/A)	mm	1558/896/668
	Peso Líq./ Peso Bruto	kg	88/110
	Tubagem Líq.	mm	12.7
	Tubagem Gás	mm	22.22
	Pressão Estática (Standard/Máx.)	Pa	100/350
Controlador	Por Cabo (opcional)	/	HW-SA201ABK
		/	YR-HQS01
			HW-BA116ABK



MRV Kit UTA

Gestão de Sistema

Unidade Modular

Gestão de Sistema

Sistema

A Haier oferece uma variedade de kits para conectar unidades exteriores MRV a unidades de tratamento de ar DX de outras marcas.

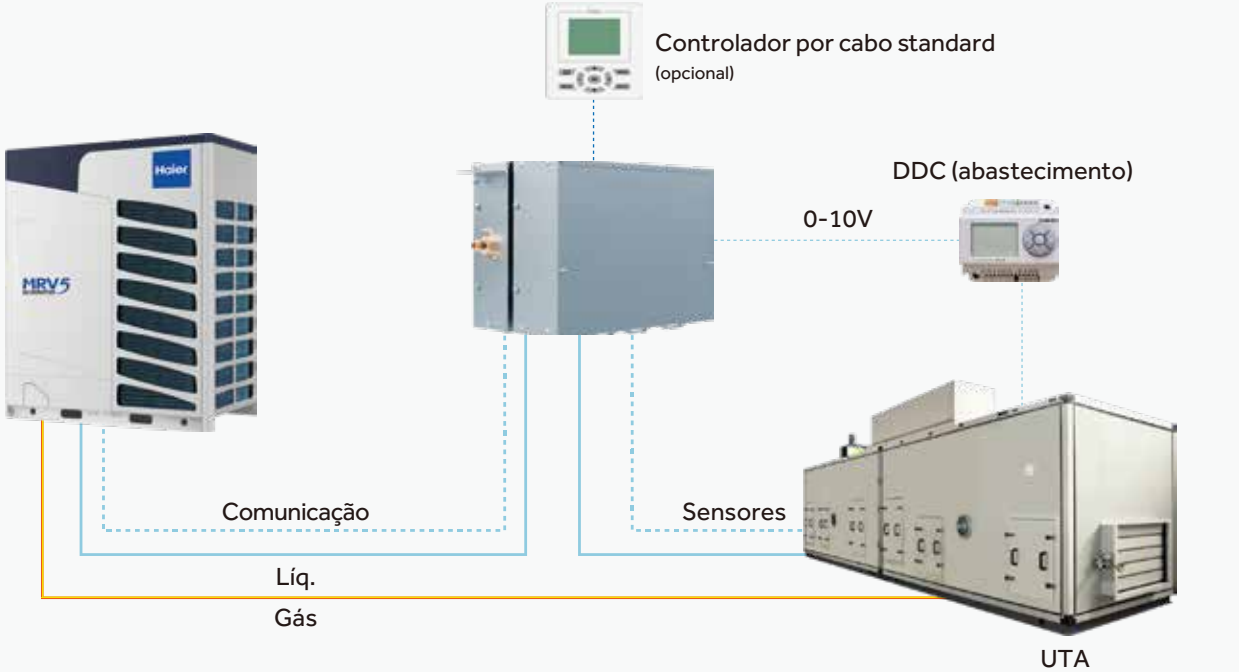

Os dados, imagens, produtos e referências neste catálogo poderão ser actualizados sem aviso prévio.

Gestão de Sistemas

Configuração do kit UTA

O kit UTA 2ª geração da Haier contém as seguintes partes:

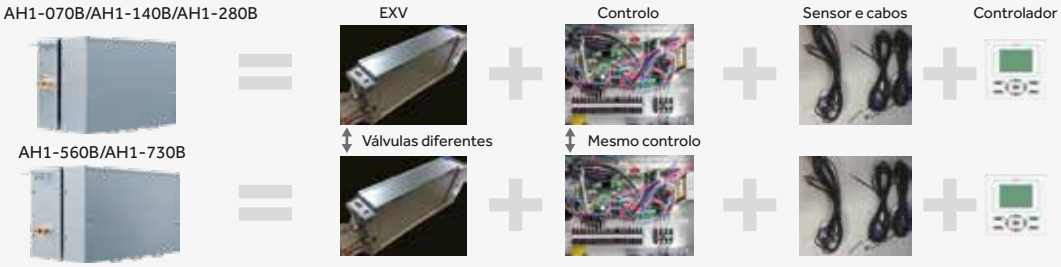

Controlador: HW-AA101DBK (especial para Kit UTA 2ª geração como acessório padrão)

Kit UTA line-up

O kit UTA Haier permite conectar unidades exteriores MRV Haier a UTAs de outras marcas.

KIT UTA — Design especial para MRV 5 , MRV SII

Modelo Capacidade	AH1-070B 3.5≤ Capacidade AHU conectada ≤7kW	AH1-140B 7< Capacidade AHU conectada ≤14kW	AH1-280B 14< Capacidade AHU conectada ≤28kW	AH1-560B 28< Capacidade AHU conectada ≤56kW	AH1-730B 56< Capacidade AHU conectada ≤73kW
					

Compatibilidade

	MRV5	MRV SII					
							
HP	8-26	4	5	6	8	10	12
Alim. Eléctrica	3Ph/380-415V/50/60Hz	1Ph/220-230V/50/60HZ	3Ph/380-400V/50/60Hz		3Ph/380-400V/50/60Hz		

UTA & UI MRV


UTA de outra marca



Soluções de controlo

Existem 4 métodos de controlo, que podem ser comutados por dip switch dependendo do local.

Método A

» Saída de sinal DCC: 0-10V
» O kit UTA recebe sinal de 0-10V para ajustar a capacidade da unidade exterior

Método B

Controlo de temperatura via DDC «
Saída de sinal DCC: 0-10V «
O kit UTA recebe sinal de 0-10 V para regular a temperatura do ponto de ajuste «

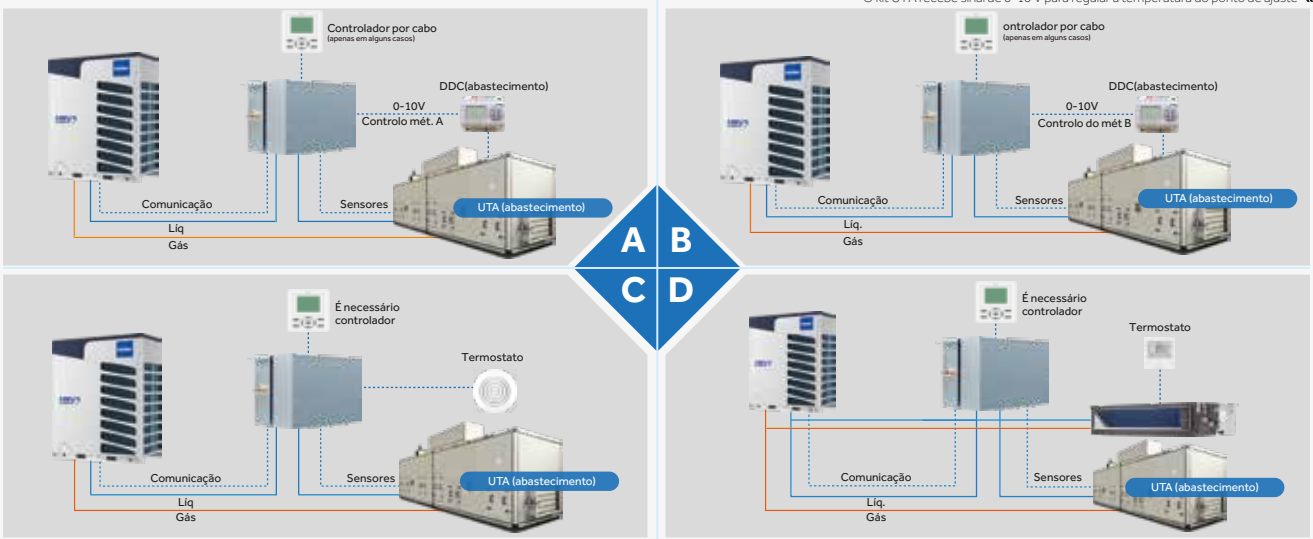

Método C (especial)

» Sem DDC
» O controlador por cabo Haier é necessário para a configuração inicial, mas não para operar
» O termostato fornece sinal ON/Off ao kit UTA quando a temperatura atinge o ponto de ajuste

Método D

Semelhante ao kit UTA original V1.0 «
Controlo da UTA e unidades interiores VRF «
Controlo da temperatura ambiente/ retorno «
Controlador por cabo Haier para operar «
Método de controlo para combinação de unidades interiores VRF e UTAS de outras marcas «

Controlo

O sistema de controlo individual tem uma variedade de controladores com/ sem fio que permitem uma gestão fácil e inteligente dos equipamentos.

CONTROLO INDIVIDUAL WI-FI

YR-HQS01

•On/Off, modo de operação, velocidade do ventilador, ajuste de temperatura, swing
•Modo turbo e modo silencioso
•Controlo individual de alhetas para Cassetes 4 vias, Round Flow e Mini
•Timmer
•Self-Clean
•Backlight
•Opera a maioria das funções através de um botão



YR-HRS01

•On/Off, modo de operação, velocidade do ventilador, ajuste de temperatura, swing
•Modo turbo e modo silencioso
•Controlo individual de alhetas para Cassetes 4 vias, Round Flow e Mini
•Self-Clean
•Timer
•Backlight





CONTROLO INDIVIDUAL P/ CABO

HW-SA201ABK

•On/off, modos de operação, velocidade do ventilador e ajuste de temperatura.
•Design simples e inteligente, 86*86*12.8mm
•Botão touch com luz
•Timer/ Clock
•Self-clean
•Bloqueio para crianças



HW-BA116ABK

•Corrente alternada
•On/off, modos de operação, velocidade do ventilador, ajuste de temperatura
•Controlo individual ou em grupo (máx.16 unidades interiores)
•Design simples e inteligente, 86 * 86 * 14,80mm
•Sinal por wireless



HW-BA101ABT

•Controlo individual ou em grupo (máx. 16 unidades interiores)
•Design compacto 86*86mm
•Ecrã touch
•Display LED em vidro temperado de cor preta
•On /off, modos de operação, swing, dry, auto
•Controlo remoto por infravermelhos
•Alarme sonoro



HW-PA201ABK

•Ecrã a cores
•On/off, modos de operação, velocidade do ventilador, ajuste de temperatura, swing
•Controlo individual ou em grupo (máximo de 16 unidades interiores)
•Fahrenheit/celsius selecionáveis; Sensibilidade ±0.5°C (±1°F)
•Timmer
•Controlo individual de alhetas em cassetes mini, 4 vias e round flow
•Ajuste da pressão estática



ADAPTADORES

HA-SB101DB

•Sinal por infravermelhos
•Sinalizador das unidades interiores (condutas)
•Ecrã touch-led
•Timmer
•Sinalizador de wi-fi



Controlo central módulo WIFI (HI-WA164DBI)

•Controlo remoto individual/central por APP
•Máx.64 unid. interiores controláveis com um único módulo wifi (256 combinações)
• Monitoramento e controlo remoto: on/off, ajuste de temperatura, modos de operação, velocidades do ventilador
•Timmer
•Alarme de erro e histórico de erros
•Conexão com controlador central de 5 polegadas (HC-SA164DBT);
(O gateway MRV5 e HA-MA164AD podem conectar-se diretamente)



Controlo Centralizado

O sistema de controlo centralizado oferece uma experiência inteligente e conveniente na gestão do seu ar condicionado. O controlo pode ser individual, em grupo ou por zonas.

CONTROLO CENTRALIZADO

HC-SA164DBT

- Controlo individual e controlo central (máx. 64 unidades interiores)
- Ecrã touch TFT LCD de 5" com luz
- Programação horária
- Edição de informação das unidades interiores
- Histórico de erros
- Sistema MRV 5 e MRV SII atualizados (8/10/12HP)
- Outros sistemas de MRV - HA-MA164AD



CONTROLO CENTRALIZADO

Permite controlar o HRV, monitorizar o estado de todas as UIs, o número de UIs, ON/OFF, e o número de falha UI



Definir / alterar ou eliminar o horário para uma unidade, grupo, ou para todas as unidades.



Ligar/Desligar horário de verão

Programar hora

Compensação horária



Informação pormenorizada

Verificar nome, número, tempo de funcionamento, e código de avaria

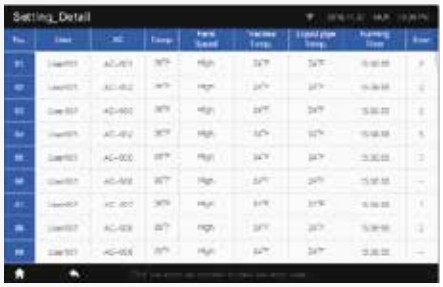

Modo lista ou ícone

Ligar todos

Desligar todos

Controlar todos

Controlar seleção



Definição da password



Sistema HC-SA164DBT

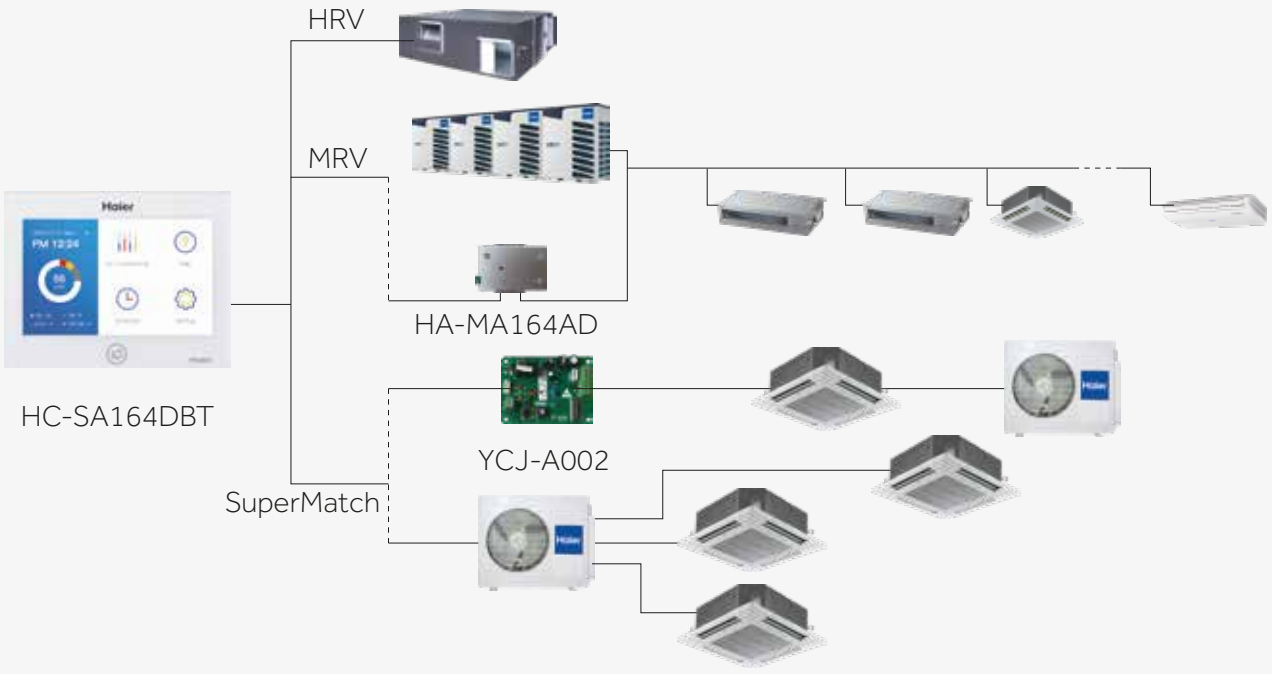

CONTROLO CENTRALIZADO

YCZ-A004

•Controlo individual e controlo em grupo e controlo central (máx. 256 unidades interiores)
• Ecrã touch TFT LCD de 7" com luz
•Programação horária
•Edição de informação das unidades interiores
•Exibição de erros
•Outros sistemas MRV - HA-MA164AD



Sistema YCZ-A004

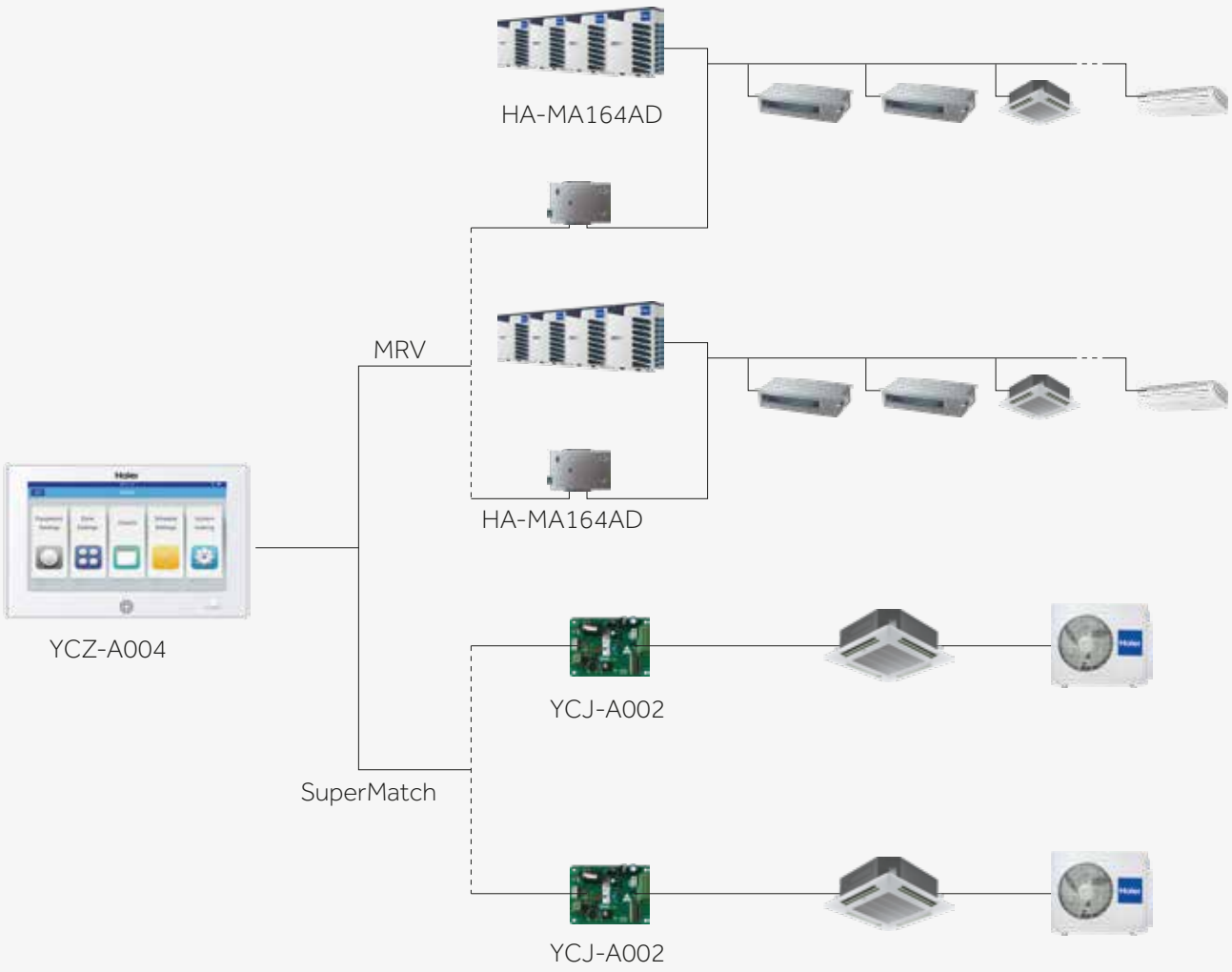

Os dados, imagens, produtos e referências neste catálogo poderão ser actualizados sem aviso prévio.

CONTROLO CENTRALIZADO

HC-LA1CDBT

•LCD TFT touch de 12,5"
• Até 928 unidades interiores conectáveis
•Visualização da planta
•Acesso Web e alarme por e-mail
•Programação semanal e definição de dia especial
•Requer gateway HA-MA1ADB
•Os produtos da Gama Comercial requerem adaptador PCB YCJ-A002 (U.I. requer um YCJ-A002)
• Exibição do consumo total de eletricidade
• Gráfico de dados
•Distribuição do consumo de eletricidade para faturação
•Multi Idiomas

NOVO



Sistema HC-LA1CDBT

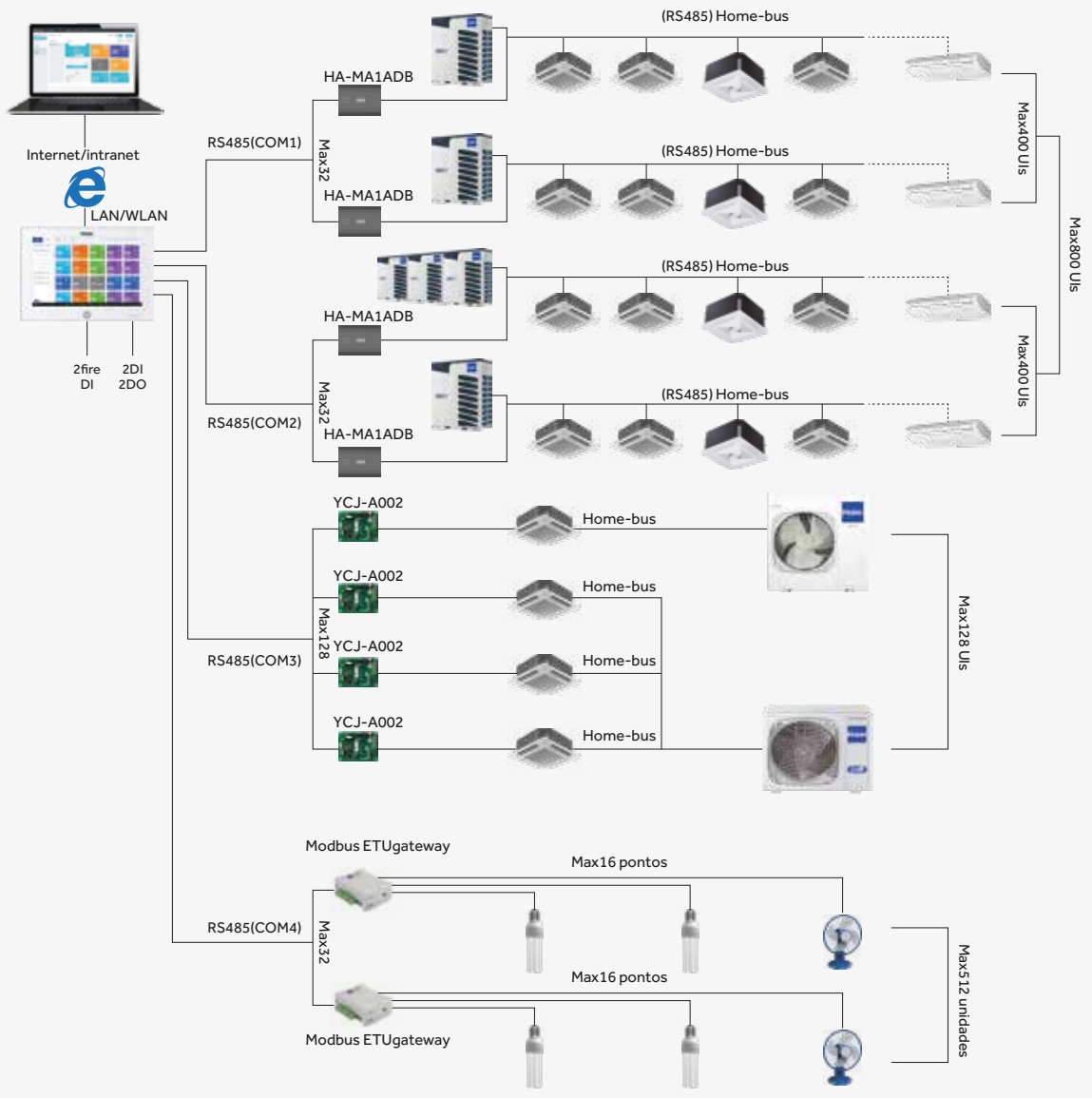

Soluções BMS

Os módulos de gestão de edifícios proporcionam uma excelente solução para grandes áreas comerciais.

O sistema BMS é usado para atender às demandas de monotorização e controlo remoto dos sistemas de climatização, interface BMS ou BAS de terceiros e gestão de distribuição de eletricidade, por exemplo, o controlo da factura energética.

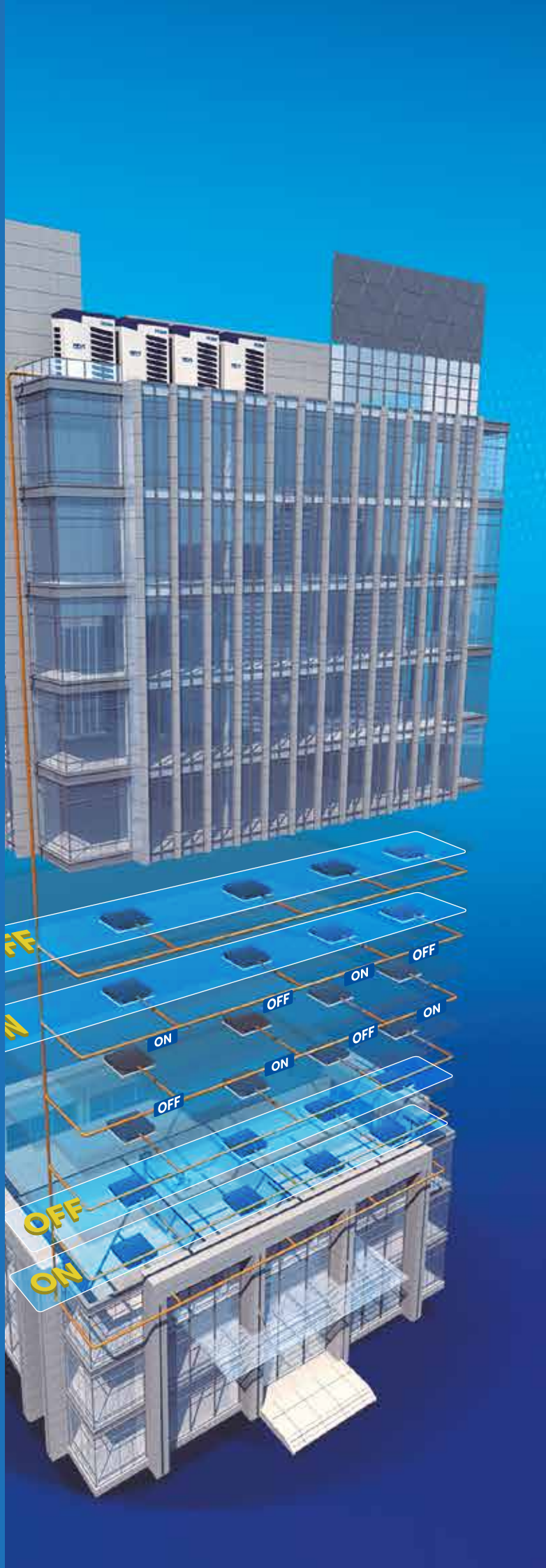

BMS MONITOR BMS

HCM-01A

•Monitorização local; USB: RS-485
•Controlo até 400 unidades interiores
•Interface Modbus rtu
•Novo design de interface
• Win 7 32 bits/64 bits, Win 8 Pro, Win 10 Pro
• Até 32 sistemas conectáveis
•O sistema MRV 5 e as unidades exteriores do MRV SII(8/10/12HP) atualizadas podem ser diretamente conectadas com um HCM-01A
•Os restantes sistemas MRV requerem HA-MA164AD
•Relatório de cobrança de eletricidade (IGU02)








Sistema HCM-01A

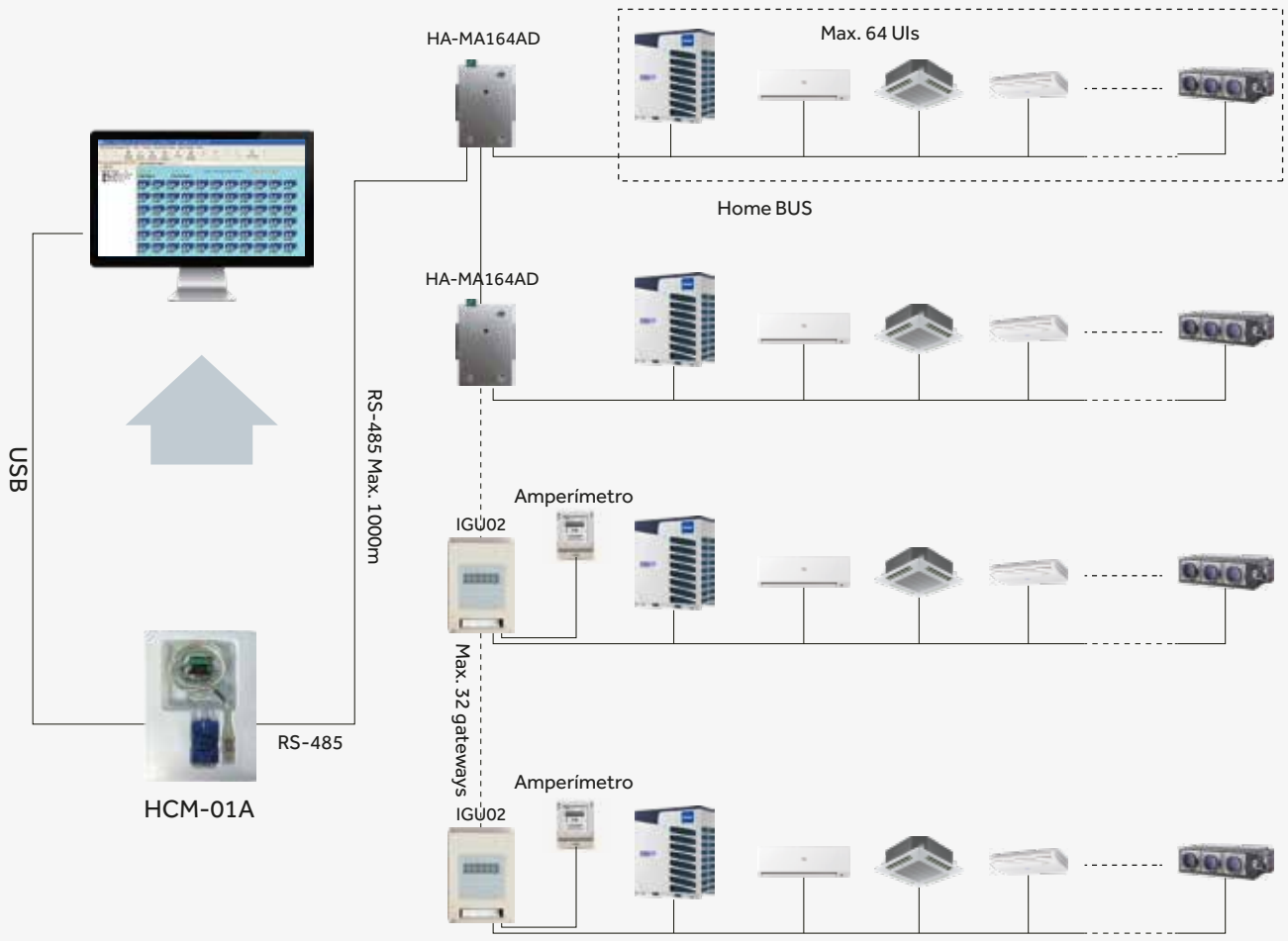

*Cada sistema exterior requer um HA-MA164AD; Para a função de consumo de energia, os utilizadores devem ligar o IGU02 e o amperímetro.

BMS MONITOR BMS

HCM-03A

•Monitorização remota; interface de terceiros: BACnet ip/Modbus ip
•Controla até 1.500 unidades interiores
•Até 4 grupos com 20 sistemas
•O sistema MRV 5 e as unidades exteriores MRV SII(8/10/12HP) atualizadas podem ser diretamente conecte com HCM-03A
•Os restantes sistemas MRV requerem HA-MA164AD
•Configuração e monitoramento do status da operação.
•Configuração de cronograma
•Gestão multiutilizador com diferentes níveis de acesso
•Registo de histórico de operações e erros
•Relatório de cobrança de eletricidade (IGU02)





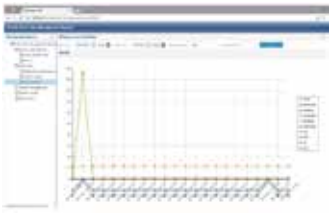





Sistema HCM-03A

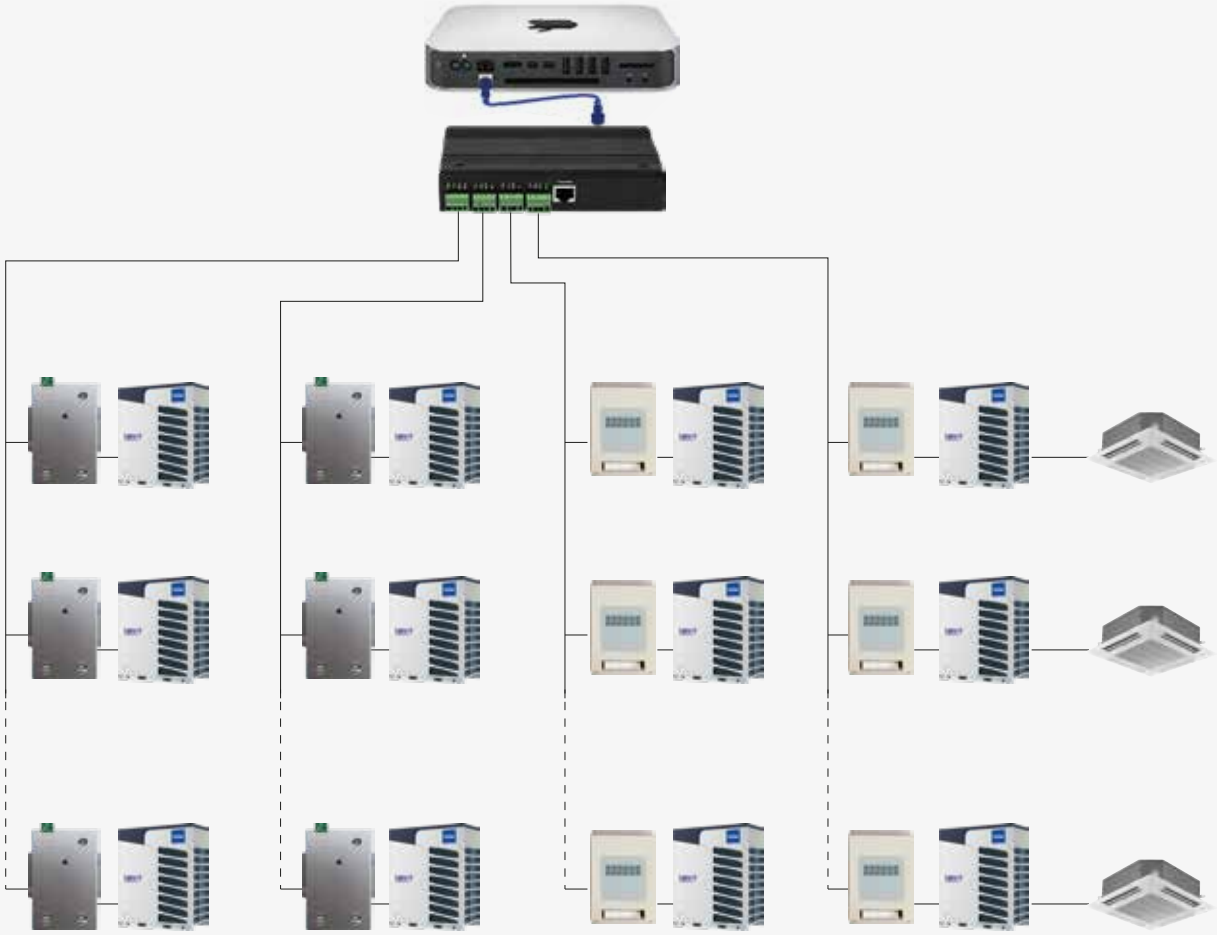

Os dados, imagens, produtos e referências neste catálogo poderão ser actualizados sem aviso prévio.

BMS MONITOR BMS

HCM-05 Hardware Upgrade

•Monitorização remota
•Interface de terceiros: BACnet ip
•Controlo até 250 unidades interiores para HCM-05; Até 500 unidades interiores para HCM-05A
•Até 32 sistemas para HCM-05. Cada sistema requer um IGU02/HA-MA164AD
•Até 64 sistemas para HCM-05A. Cada sistema requer um IGU02/HA-MA164AD
•Configuração e monitorização do status da operação
•Configuração de cronograma
•Gestão multiutilizador com diferentes níveis de acesso
•Relatório de cobrança de eletricidade (IGU02)
•Registo de histórico de operações e erros
•Tecnologia cooperada com a honeywell





Sistema HCM-06

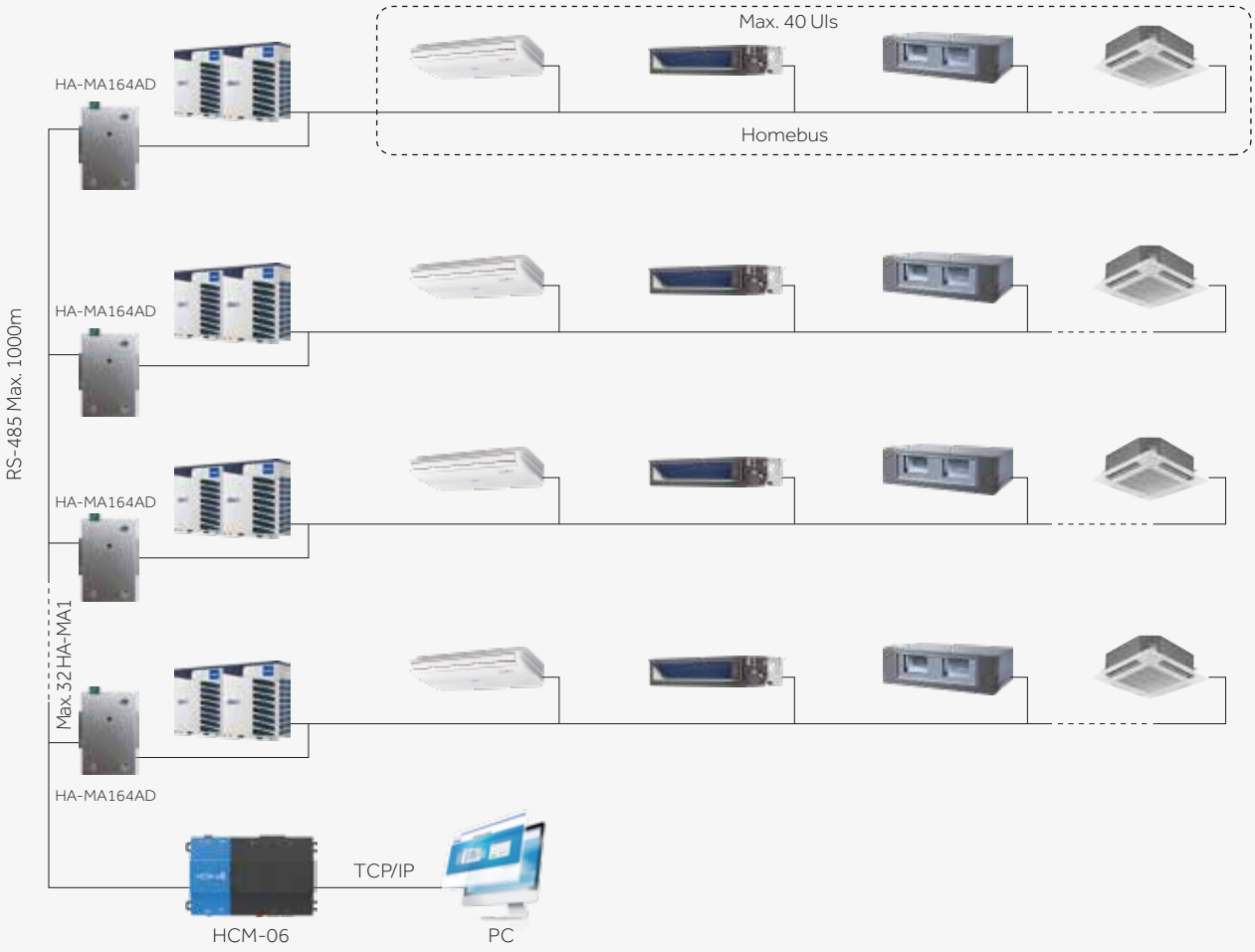

Interface BMS

Os adaptadores oferecem-lhe uma forma fácil e conveniente de integrar os aparelhos de ar condicionado em vários sistemas de gestão de edifícios; perfeitos para grandes projectos comerciais.

Os dispositivos de interface Haier BMS são utilizados para ligar o sistema BMS ou BAS de terceiros, incluindo a interface modbus, a interface BACnet e a interface lonworks.



BMS Interface BMS

HA-MA164AD

•Adaptador para converter homebus em modbus
•Gateway: modbus rtu
•Máx. 64 unidades interiores ligadas com um HA-MA164AD
•O sistema MRV 5 e as unidades exteriores MRV SII (8/10/12HP) actualizadas podem ligar-se diretamente ao controlo centralizado HC-SA164AD e YCZ-A004 ou monitor BMS: HCM-01A e HCM-03A
•Outras unidades exteriores MRV requerem o HA-MA164AD



HA-MA1ADB

•Interface: modbus
•Combinação com o controlo centralizado do servidor Web de 12,5 polegadas HC-LA1CDBT
•Máx. 128 unidades interiores conectáveis
•Recolha, cálculo, distribuição e armazenamento de dados de eletricidade



IGU02

•Adaptador para converter homebus em modbus
•Recolha, cálculo, distribuição e armazenamento de dados de eletricidade
•Combina com BMS (HCM-01A,03A,05,05A). Cada sistema requer um IGU02
•Podem ser ligadas no máximo 40 unidades interiores com um IGU02



IGU07

•Adaptador para converter modbus rtu em lonworks
•Cada sistema requer um IGU07+ HA-MA164AD
•Cada sistema pode ligar no máximo 32 unidades interiores
•É necessária uma fonte de alimentação externa de 24V DC



Sistema LonWorks

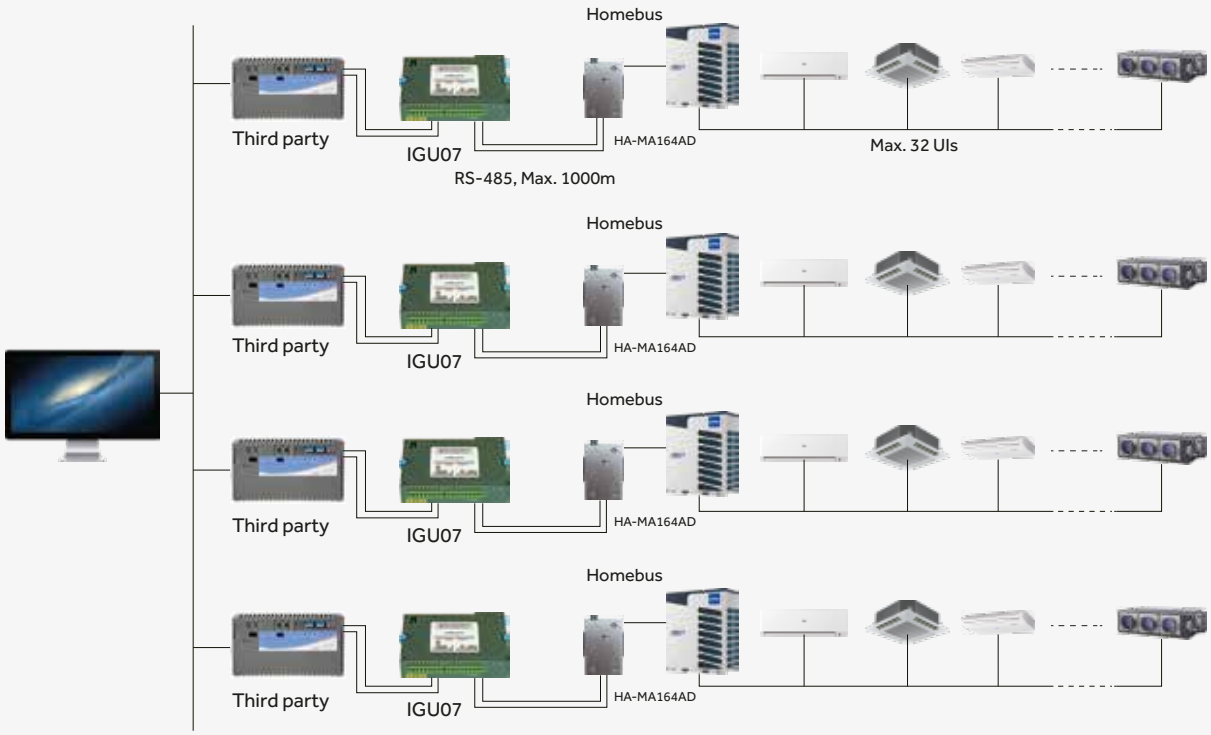

BMS BMS Interface

HCM-04

•BACnet gateway - Converte modbus rtu em BACnet ip
•Pode controlar no máximo 128 unidades interiores/ 4 sistemas. Máx. 32 unidades interiores por sistema
•O MRV 5 e o MRV SI I atualizado (8/10/12HP) podem ser ligados diretamente ao HCM-04.
•Outros sistemas MRV requerem IGU02 ou HA-MA164AD
•Certificado BTL



HA-AC-KNX-8 / HA-AC-KNX-16 / HA-AC-KNX-64

•KNX gateway
•Converte modbus em KNX
•Máx. 8/16/ 64 unidades interiores num sistema
•O MRV 5 e o MRV SI I atualizado (8/10/12HP) podem ser ligados diretamente
•Outros sistemas MRV requerem HA-MA164AD



Outras Soluções

MTC-001

Aplicação:

•a. Locais onde existem vários inquilinos e são utilizados disjuntores em separado para cada unidade interior
•b. Quartos de hotel que utilizam um sistema de chave-cartão que corta diretamente a alimentação da unidade interior
•Quando é detectado que qualquer unidade interior ligada é desligada à força, o MTC-001 fornece energia DC para garantir que a unidade interior se mantém no modo standby: o EEV é desligado e o sinal de controlo é é bloqueado para evitar o alarme do sistema.



Nota: Se houver uma falha de energia ou de comunicação na placa do computador interior, o MTC-001 não pode detectado

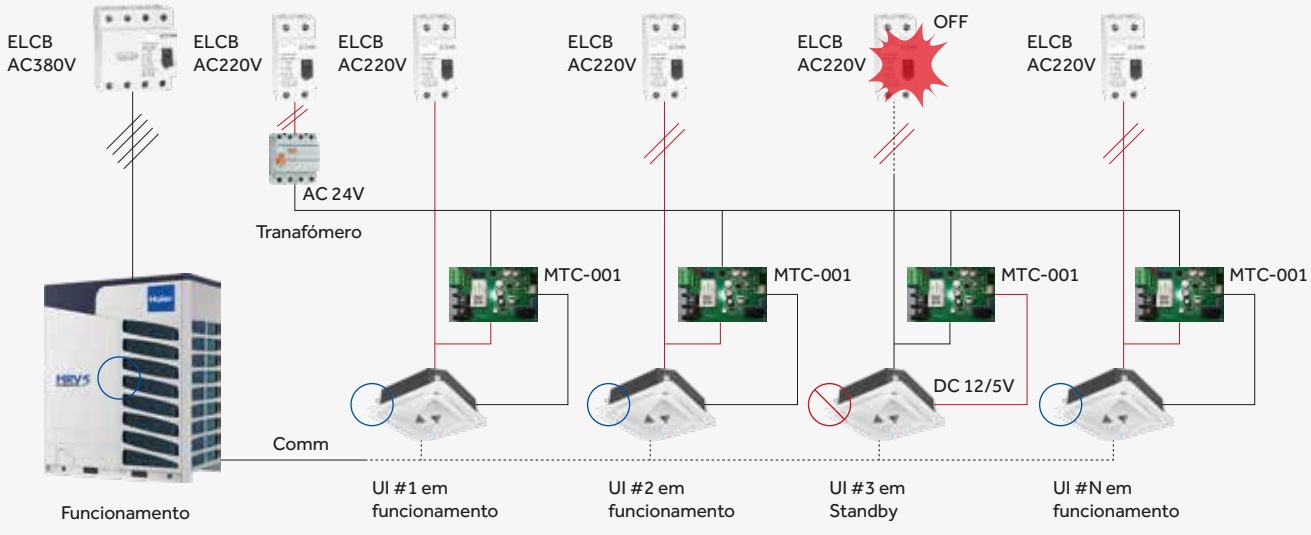

Os dados, imagens, produtos e referências neste catálogo poderão ser actualizados sem aviso prévio.

Service Tool

Ferramenta de definição e verificação de endereços YR-NS

•On/Off, velocidade do compressor, ajuste de temperatura, swing
•Verificação do endereço da UE
•Definição do endereço da UI





Antes



Agora

Software de seleção Haier HACS - Fácil de conceber e personalizar

O software de seleção Haier HACS está disponível para PC e APP, para que os relatórios e as informações sejam sincronizadas. Com o software de seleção MRV da Haier, pode facilmente conceber, desenhar e preparar um sistema MRV completo em poucos passos. Selecciona os modelos mais adequados aos requisitos de carga do seu edifício e calcula o esquema de tubagem automática ou manualmente, bem como a cablagem. É possível importar desenhos dwg ou jpg. O software de seleção orienta-o de acordo com as regras de conceção e oferece um relatório completo do sistema em formato pdf, word ou excel.



Home

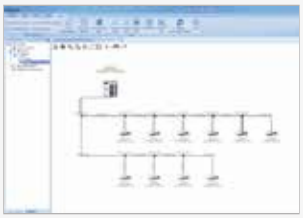

Layout Pag. do Sistema



Pág. Configuração do Sistema



Informação Sincronizada

Ferramenta de assistência TD-03 com software de monitorização

Os instaladores podem utilizar a ferramenta de serviço TD-03 juntamente com o software de monitorização para controlar em tempo real os dados de funcionamento do sistema VRF através do PC. Os dados de funcionamento e os parâmetros podem ser utilizados para analisar um erro para uma rápida resolução de problemas. Também é possível guardar os dados para análise posterior.



TD-03



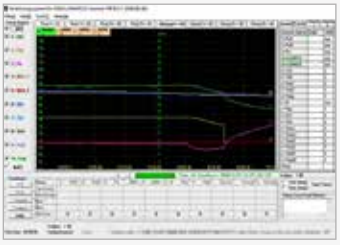



ACESSÓRIOS

Nome	Design	Modelo	Funções	Nº de Unidades
Forquilha U.E.		HZG-20A	Recolha de refrigerante para MRV III, MRV III-PLUS	2 U.E.
Forquilha U.E.		HZG-30A	Recolha de refrigerante para MRV III, MRV III-PLUS	3 U.E.
Forquilha U.E.		HZG-20B	Recolha de refrigerante para MRV IV, MRV 5	2 U.E.
Forquilha U.E.		HZG-30B	Recolha de refrigerante para MRV IV, MRV 5	3 U.E.
Forquilha U.E.		HZG-R20A	Recolha de refrigerante para MRV III-RC	2 U.E.
Forquilha U.E.	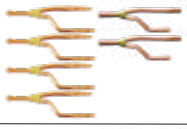	HZG-R30A	Recolha de refrigerante para MRV III-RC	3 U.E.
Forquilha U.E.		HZG-R20B	Recolha de refrigerante para MRV 5-RC	2 U.E.
Forquilha U.E.	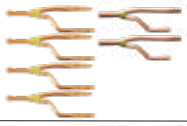	HZG-R30B	Recolha de refrigerante para MRV 5-RC	3 U.E.
Forquilha U.E.	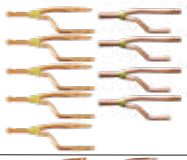	HZG-R40B	Recolha de refrigerante para MRV 5-RC	4 U.E.
Forquilha U.I.		FQG-B335A	Distribuição de refrigerante para recuperação de calor MRV	Capacidade total das U.I. inferior a 33,500W
Forquilha U.I.		FQG-B506A	Distribuição de refrigerante para recuperação de calor MRV	Capacidade total das U.I. inferior a 50,600W, mas igual ou superior a 33,500W
Forquilha U.I.		FQG-B730A	Distribuição de refrigerante para recuperação de calor MRV	Capacidade total das U.I. inferior a 73,000W, mas igual ou superior a 50,600W
Forquilha U.I.		FQG-B1350A	Distribuição de refrigerante para recuperação de calor MRV	Capacidade total das U.I. inferior a 135,000W, mas igual ou superior a 73,000W
Forquilha U.I.		FQG-R335A	Distribuição de refrigerante para recuperação de calor MRV	Capacidade total das U.I. inferior a 33,500W
Forquilha U.I.		FQG-R506A	Distribuição de refrigerante para recuperação de calor MRV	Capacidade total das U.I. inferior a 50,600W, mas igual ou superior a 33,500W
Forquilha U.I.		FQG-R730A	Distribuição de refrigerante para recuperação de calor MRV	Capacidade total das U.I. inferior a 73,000W, mas igual ou superior a 50,600W
Forquilha U.I.		FQG-R1350A	Distribuição de refrigerante para recuperação de calor MRV	Capacidade total das U.I. inferior a 135,000W,mas igual ou superior a 73,000W
Forquilha U.I.		FQG-B2040A	Distribuição de refrigerante para bomba de calor	Capacidade total das U.I. inferior a 204,000W mas igual ou superior a 135,000W
Forquilha U.I.		FQG-R2040A	Distribuição de refrigerante para recuperação de calor	Capacidade total das U.I. inferior a 204,000W mas igual ou superior a 135,000W
Caixa de Válvula		VP1-112A, VP1-180A VP1-280A	Caixa de válvula	MRV III-RC(recuperador de calor)
Caixa de Válvula		VP4-450A	Caixa de válvula	MRV III-RC(recuperador de calor)
Caixa de Válvula	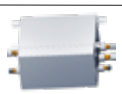	VP1-112B, VP1-180B VP1-280B	Caixa de válvula	MRV 5-RC(recuperador de calor)
Caixa de Válvula	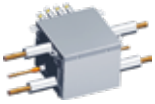	VP4-450B	Caixa de válvula	MRV 5-RC(recuperador de calor)

Os dados, imagens, produtos e referências neste catálogo poderão ser actualizados sem aviso prévio.

Haier
Soluções AVAC



CHILLERS MODULARES

NOVIDADE 2024

BOMBA DE CALOR

SCROLL · R410A · COP · COOLING · HEATING

- Ligação em série (até 16 módulos)
- Design compacto com uma redução da base em 28% comparativamente aos outros modelos comercializados no mercado
- Protocolo de comunicação Modbus
- Sistema de descongelação rápida

Ver Gama Completa
www.climasun.com

CLIMASUN
AR CONDICIONADO & REFRIGERAÇÃO

CHILLERS

MODULARES

Alta Eficiência

Alta Rentabilidade



ALTA EFICIÊNCIA

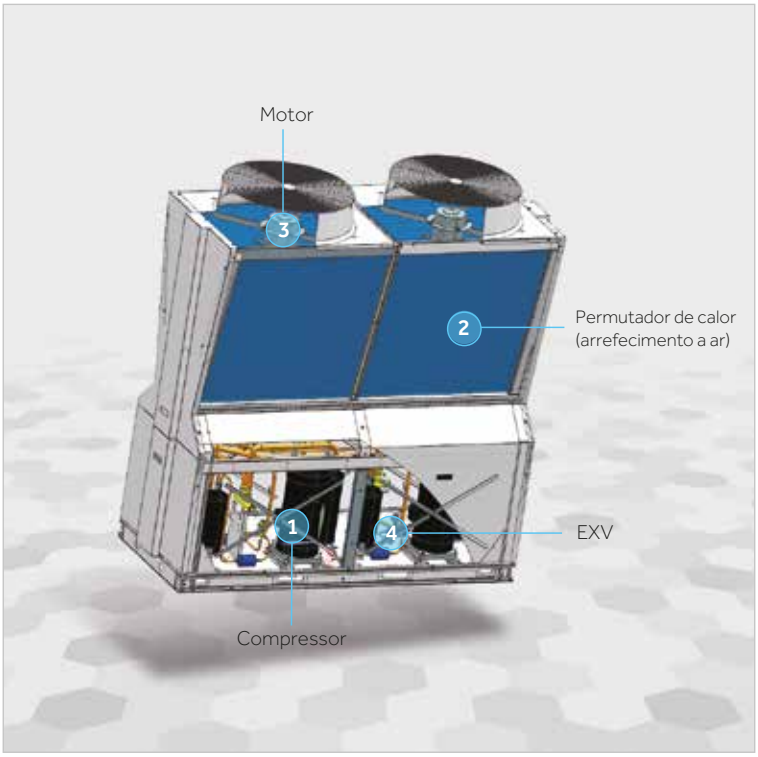

Compressor

Compressor scroll de alta eficiência e com baixo nível de potência sonora.



Permutador de Calor

A área do permutador de calor é 5% maior que a de um chiller modular normal para melhor eficiência energética.

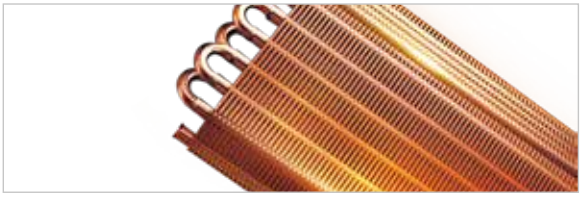



Design EXV

EXV de alta eficiência para ajustar o fluxo de refrigerante e o sobreaquecimento do sistema.



Motor

O ventilador axial de baixo nível de potência sonora, juntamente com o motor de alta eficiência, proporcionam um maior rendimento e menor ruído.

ALTA RENTABILIDADE

Amplitude de funcionamento

-15°C em aquecimento, 48°C em arrefecimento.

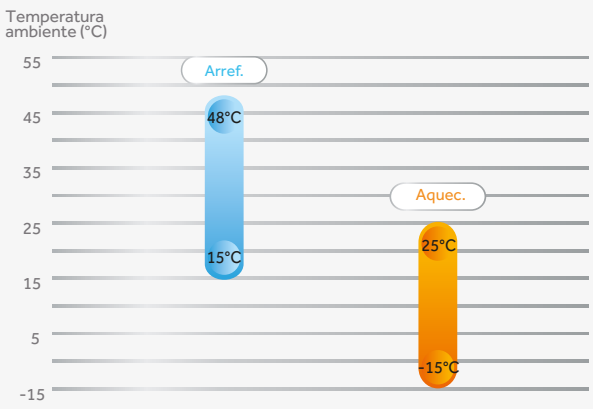

Temperatura de saída de água até 55°C

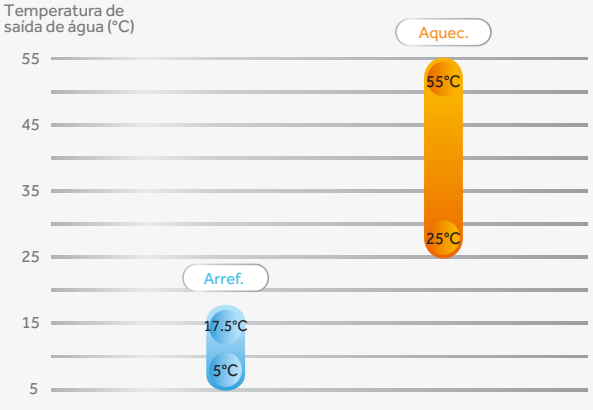





CA0035EANE
CA0070EANE
CA0100EANE
CA0130EANE

BOMBA DE CALOR

MODELO			CA0035EANE	CA0070EANE	CA0100EANE	CA0130EANE
Arrefecimento	Capacidade	kW	30	65	98	130
	Potência Absorvida	kW	9.4	19.2	28.9	38.4
	Corrente	A	15.8	34.6	53.2	75.4
Aquecimento	Capacidade	kW	33	70	103	135
	Potência Absorvida	kW	9.6	19.1	28.7	38.2
	Corrente	A	16.2	34.4	52.8	75
EER		kW/kW	3.19	3.39	3.39	3.39
COP		kW/kW	3.44	3.66	3.59	3.53
Potência Absorvida - Máx		kW	16.3	28	45.6	56
Corrente - Máx		A	27.5	55	82.5	110
Alimentação Eléctrica			3N~/380V/50Hz			
Válvula de Expansão			Válvula de Expansão Eletrônica			
Capacidade de Controlo			100%	50%, 100%	33%, 67%, 100%	25%, 50%, 75%, 100%
Segurança			Proteção de alta/ baixa pressão; Proteção contra falta de água; Proteção contra congelamento; Proteção contra sobrecarga e superaquecimento; Proteção de sequência de fase.			
Compressor	Tipo		Compressor scroll			
	Quantidade		1	2	3	4
	Potência Absorvida	kW	9	18	27	36
Refrigerante	Tipo		R410A			
	Carga	kg	5.5	6*2	5.8*3	5.8*4
Permutador de Calor - Ar	Tipo		Tubo de cobre com ranhura interna e bobina de aleta de alumínio hidrofílica			
	Potência do Ventilador	kW	0.7	1.5	2.3	3
	Tipo de Ventilador		Axial			
	Quantidade		1	2	3	4
Permutador de Calor - Água	Tipo		Plate	Shell & Tube		
	Fluxo de Água (nom.)	m^3/h	5.6	12	17.7	24
	Entrada/Saída		R 2" (rosca externa)	R 2" (rosca externa)	R 2" (rosca externa)	R 2 1/2" (rosca externa)
	Incrustação Tub.	m^2•°C/kW	0.018			
	Pressão Standard	Mpa	1.0	1.0	1.0	1.0
	Resistência à água	kPa	40	45	50	60
Nível de Pressão Sonora		dB(A)	60	65	67	68
Dimensões	Comprimento	mm	785	2060	2060	2060
	Largura	mm	1038	780	1603	1603
	Altura	mm	1810	2170	2170	2170
Dimensões da Embalagem	Comprimento	mm	810	2200	2200	2200
	Largura	mm	1070	830	1650	1650
	Altura	mm	1880	2280	2280	2280
Peso	Peso Líquido	kg	270	630	960	1090
	Peso Bruto	kg	290	645	990	1125
	Peso de Operação	kg	280	670	1010	1245

Nota:

Especificações com base nas seguintes condições:
- Arrefecimento: entrada/saída de água fria: 12°C/7°C e temperatura ambiente externa 35°CDB;
- Aquecimento: entrada/saída de água quente: 40°C/45°C e temperatura ambiente externa 7°CDB/6°CWB;
- Fator de incrustação do lado da água: 0,018m2•K/kW;
- Pressão sonora: 1 m de distância em campo aberto;

Os dados, imagens, produtos e referências neste catálogo poderão ser actualizados sem aviso prévio.

DIMENSÕES

CHILLERS

Dimensões

CA0035EANE Modelo

Unid: mm

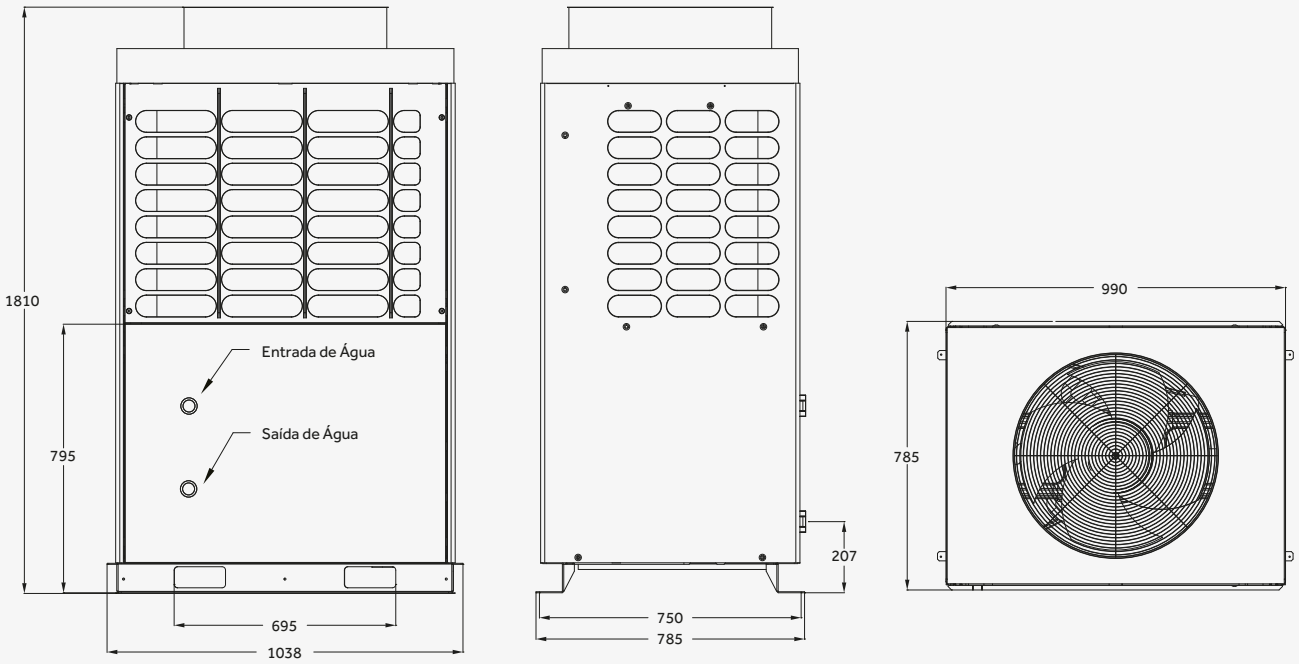

CA0070EANE Modelo

Unid: mm

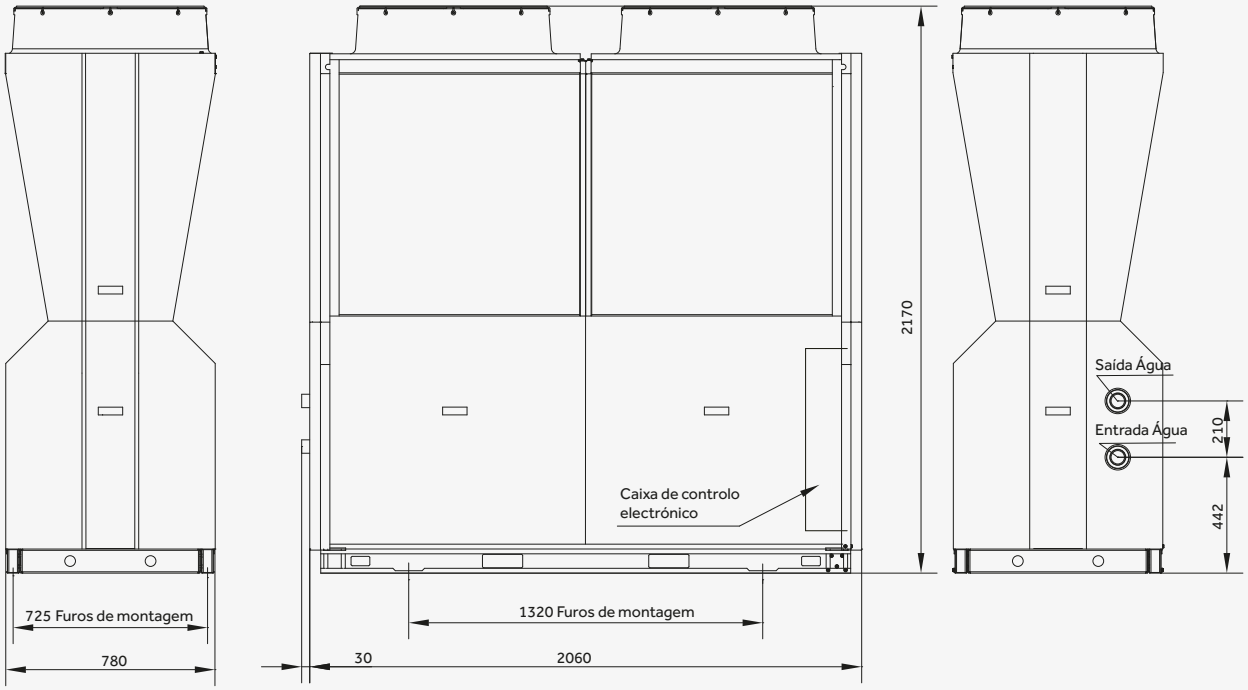

DIMENSÕES

Dimensões

Modelos: CA0100EANE/CA0130EANE/CA0140QANE

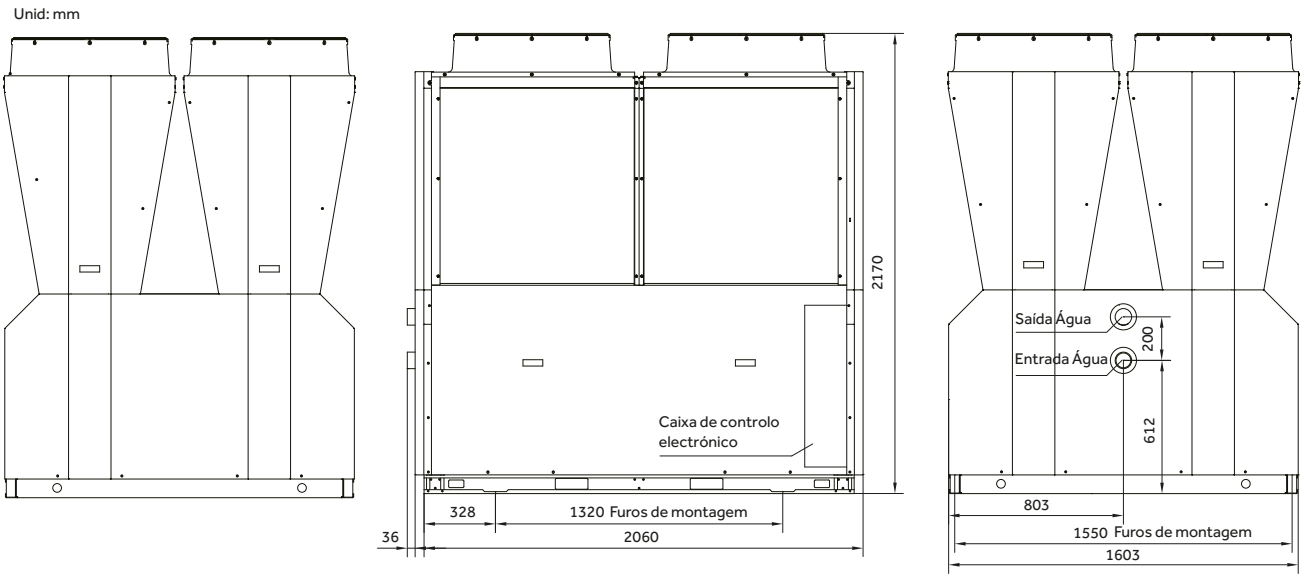

Espaço de Instalação e Manutenção

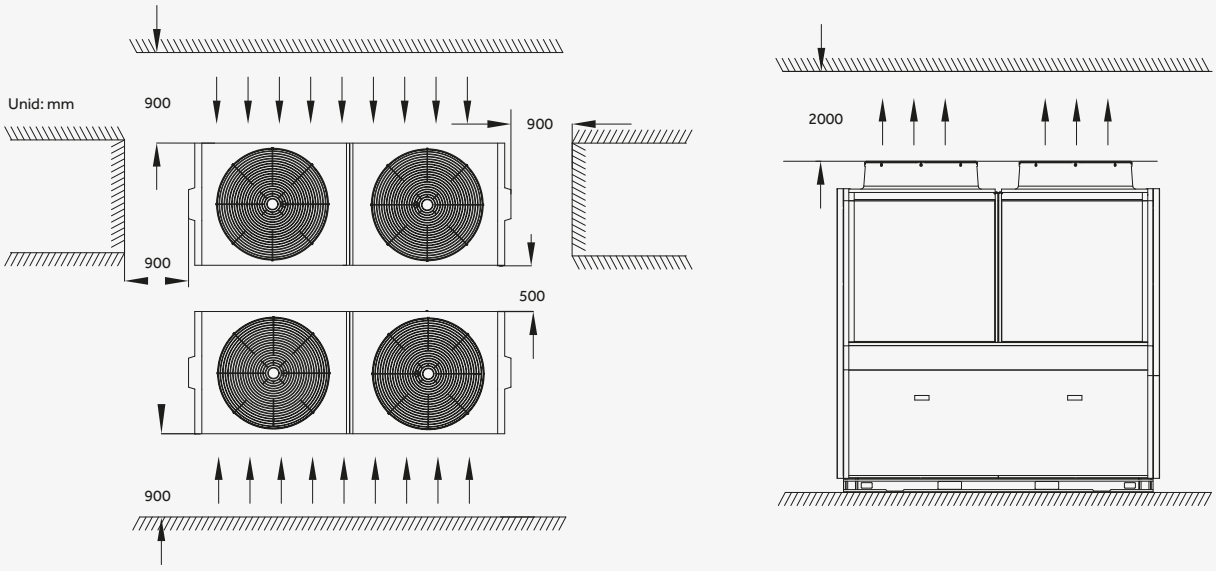

Os dados, imagens, produtos e referências neste catálogo poderão ser actualizados sem aviso prévio.

DIMENSÕES

Sistema de água

Conexão da tubulação de água e da fiação de controlo para chiller multimodular

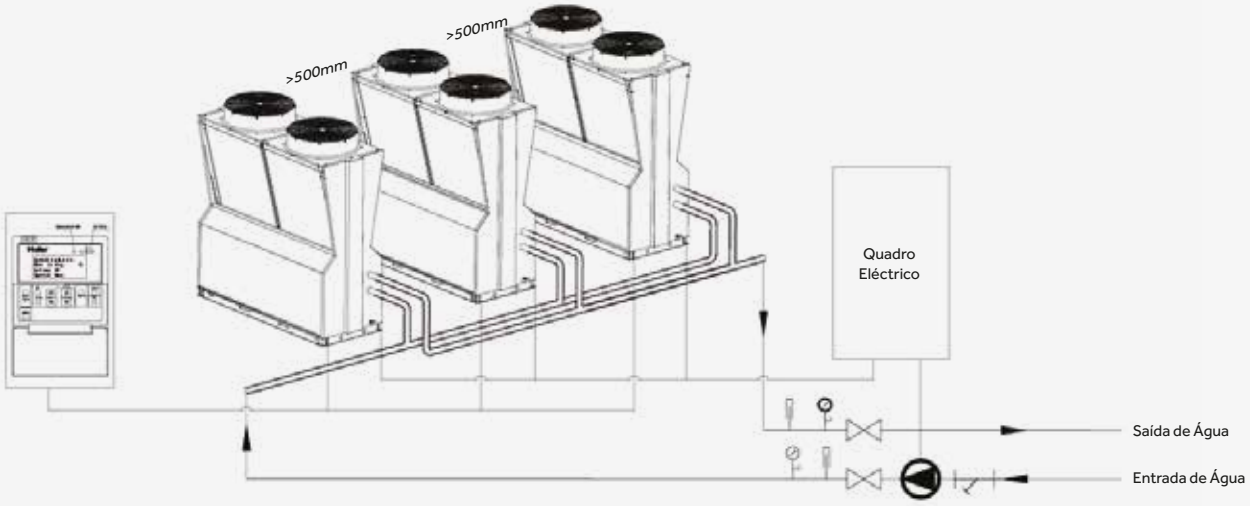

Fiação de controlo

Exemplo:

Modelo CA0070EANE



Interface | 1 Módulo Master | Módulo Slave | N Módulos (N≤16) Slave

DIMENSÕES

CHILLERS

Instalação tipo sistema de água

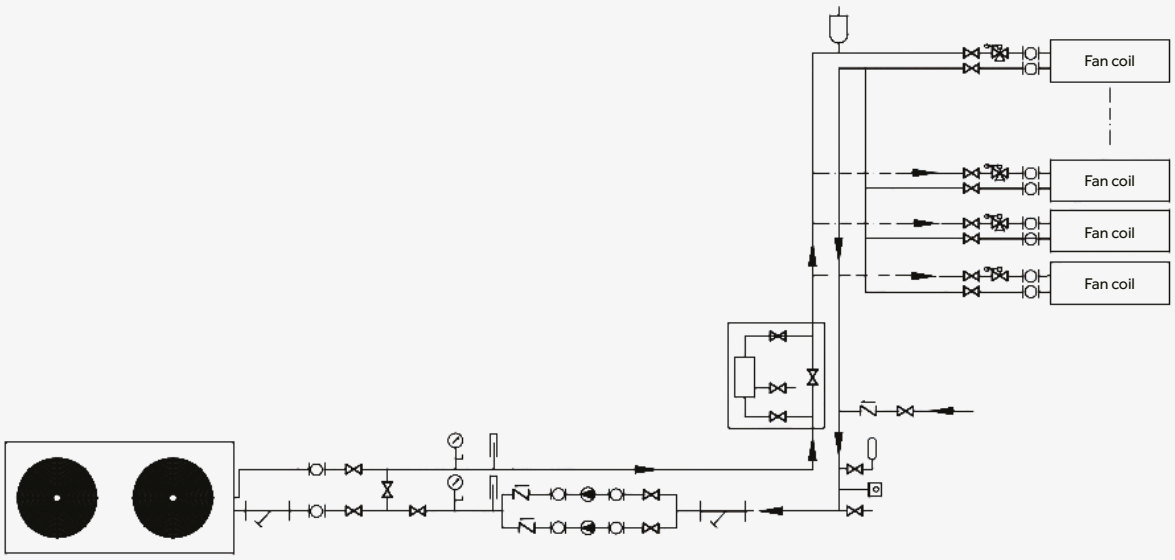

Símbolo	Descrição
	Válvula de retenção
	Válvula de escape automática
	Filtro de água
	Válvula de corte
	Termômetro
	Pressostato
	Bomba de água
	Conecção flexível
	Tanque de expansão
	Processador eletrônico de água
	Válvula de 3 vias
	Válvula de 3 vias

Os dados, imagens, produtos e referências neste catálogo poderão ser actualizados sem aviso prévio.

Notas

Notas

Os dados, imagens, produtos e referências neste catálogo poderão ser actualizados sem aviso prévio.

Notas

Notas

Notas

Haier

CLIMASUN
AR CONDICIONADO & REFRIGERAÇÃO

LISBOA : EN249, Estrada Casal do Canas, Lote 4, Alfragide, 2724-523 Amadora | Tel.: +351 214 253 846 | loja@haiceland.com
PORTO: Rua Delfim Ferreira, N494, 4100-199 Porto | Tel.: +351 229 982 990 | loja.norte@haiceland.com
LOULÉ: Sítio do Troto, N385, Loja A, S. João da Venda, 8135-026 Almancil | Tel.: +351 289 816 415 | loja.faro@haiceland.com
PORTIMÃO: Rua do Oceano Atlântico, N17, Portimão, 8500-823 Portimão | Tel.: +351 289 816 415 | loja.faro@haiceland.com

Junho. 2024 Versão 2.0